mgr inż. Bogdan Wiśniewski
28-230 Połaniec ul. Kosynierów 1/7
tel. 502 511 244 e-mail: wisniewski@bt-w.pl

PROJEKT BUDOWLANY

Nazwa przedsięwzięcia:	**„BUDOWA SIECI KANALIZACJI SANITARNEJ WZDŁUŻ DRÓG GMINNYCH USYTUOWANYCH NA DZIAŁKACH NR EWID. 662 i 663 W OLEŚNICY”** zlokalizowana na działkach o numerach ewid.: **662 i 663** obręb geodezyjny: **0006 Oleśnica**, jednostka ewidencyjna: **261203_2 Oleśnica - obszar wiejski** **Kategoria obiektu budowlanego: XXVI**
Adres:	Oleśnica, gm. Oleśnica; powiat staszowski; woj. świętokrzyskie
Inwestor:	**Gmina Oleśnica** 28-220 Oleśnica; ul. Nadstawie 1

OŚWIADCZENIE
Niniejszą dokumentację opracowano stosownie do uzgodnień i warunków realizacji aktualnych w dniu jej wydania. Dokumentacja jest wykonana zgodnie z umową, obowiązującymi wymaganiami prawnymi oraz zasadami wiedzy technicznej i jest kompletna z punktu widzenia celu, któremu ma służyć, oraz stanowi podstawę do wykonania przedmiotowego zadania.

Funkcja	Imię i nazwisko	Numer uprawnień	Podpis
Projektant	mgr inż. Bogdan Wiśniewski	197/Tbg/98	
Sprawdzający	inż. Janusz Lis	2835/Lb/94	

(Miejsce na adnotacje o uzgodnieniach, akceptacji i zatwierdzeniu dokumentacji)

Wykorzystanie dokumentacji zastrzeżone wyłącznie dla projektowanego obiektu.
Zastosowanie dla innych obiektów wyłącznie za zgodą projektanta.

***** LIPIEC 2018 *****

Strona tytułowa **1**

Spis zawartości **2**

Część opisowa **3 - 15**

1. Podstawa opracowania oraz materiały źródłowe
2. Przedmiot i zakres opracowania
3. Informacja o obszarze oddziaływania
4. Zestawienie podstawowych parametrów inwestycji
5. Istniejący stan zagospodarowania terenu
6. Projektowane zagospodarowanie terenu
7. Dane dotyczące rejestru zabytków
8. Dane określające wpływ eksploatacji górniczej
9. Informacja o charakterze i cechach istniejących i przewidywanych zagrożeń dla środowiska, oraz higieny i zdrowia użytkowników
10. Informacje dotyczące ochrony sanitarnej
11. Opis rozwiązań techniczno-budowlanych

11.1. Zastosowane materiały

11.2. Wytyczne wykonawstwa

12. Uwagi końcowe

Część rysunkowa **16 - 18**

1.	Projekt zagospodarowania terenu	skala 1 : 500	rys nr 1
2.	Profil podłużny kanalizacji sanitarnej	skala 1 : 100/1000	rys nr 2
3.	Schematy montażu studni rewizyjno-przyłączeniowej	skala 1 : 20	rys nr 3

Załączniki **19 -**

1. Kopie uprawnień budowlanych oraz zaświadczeń o przynależności do właściwej izby samorządu zawodowego projektanta i sprawdzającego.
2. Decyzja Nr 4/2018 z dnia 30.05.2018r o ustaleniu lokalizacji inwestycji celu publicznego wydana przez Wójta Gminy Oleśnica.
3. Warunki techniczne przyłączenia projektowanej kanalizacji sanitarnej do sieci kanalizacyjnej znak BKŚ.II.7021.15.2018 z dnia 26.03.2018r. wydane przez Gminę Oleśnica.
4. Opinia sanitarna znak SE V-4430/6/18 z dnia 30.08.2018r. wydana przez Państwowego Powiatowego Inspektora Sanitarnego.
5. Pismo znak KR.ZZP.4.4603.995.2018.KG/4841 z dnia 11.09.2018r. Państwowego Gospodarstwa Wodnego Wody Polskie
6. Protokół Nr G.VI.6630.70.2018 z dnia 18.09.2018r. z Narady Koordynacyjnej przeprowadzonej w budynku Starostwa Powiatowego w Staszowie.
7. Decyzja znak BKŚ.III.7230.6.2018 z dnia 28.08.2018r. Wójta Gminy Oleśnica w sprawie dróg gminnych
8. Informacja dot. Bezpieczeństwa i Ochrony Zdrowia.

CZĘŚĆ OPISOWA

1. Podstawa opracowania oraz materiały źródłowe

1.1. Umowa Nr 11/BKŚ/2018 z dnia 19.02.2018r. zawarta z Gminą Oleśnica.

1.2. Decyzja Nr 4/2018 z dnia 30.05.2018r. o ustaleniu lokalizacji inwestycji celu publicznego wydana przez Wójta Gminy Oleśnica.

1.3. Warunki techniczne, decyzje, opinie i uzgodnienia załączone do projektu

1.4. Mapa zasadnicza do celów projektowych w skali 1 : 500.

1.5. Wizja lokalna w terenie i uzgodnienia z inwestorem.

1.6. Obowiązujące przepisy i normy.

2. Przedmiot i zakres opracowania

Przedmiotem opracowania jest projekt budowlany na budowę sieci kanalizacji sanitarnej w miejscowości Oleśnica pow. staszowski, woj. świętokrzyskie.

Planowane przedsięwzięcie jest zgodne z Decyzją Nr 4/2018 z dnia 30.05.2018r o ustaleniu lokalizacji inwestycji celu publicznego wydana przez Wójta Gminy Oleśnica.

Planowana budowa sieci kanalizacji sanitarnej nie jest inwestycją zaliczaną do przedsięwzięć mogących znacząco oddziaływać na środowisko w rozumieniu rozporządzenia Rady Ministrów z dnia 9 listopada 2010 r. w sprawie przedsięwzięć mogących znacząco oddziaływać na środowisko (Dz. U. z 2010r. nr 213 poz. 1397), w związku z tym nie jest wymagane przeprowadzenie postępowania o środowiskowych uwarunkowaniach przedsięwzięcia oraz oceny oddziaływania na środowisko.

Szczegółowy zakres inwestycji obejmuje:

- budowę sieci kanalizacji sanitarnej o średnicy DN200mm i długości 202m wraz z 8 studniami rewizyjno-przyłączeniowymi.

Głównym celem projektowanej sieci kanalizacji sanitarnej jest odprowadzenie ścieków bytowo-gospodarczych z budynków mieszkalnych zlokalizowanych i planowanych wzdłuż projektowanej sieci do istniejącej kanalizacji sanitarnej i oczyszczalni ścieków.

3. Informacja o obszarze oddziaływania

Obszar oddziaływania projektowanych obiektów zamyka się w granicach działek na których jest zaprojektowana inwestycja, tj. działek numer ewidencyjny: **662 i 663** położonych w obrębie geodezyjnym Oleśnica, gm. Oleśnica.

Przedsięwzięcie zaprojektowano zgodnie z:

- ❖ Rozporządzeniem Ministra Infrastruktury w sprawie warunków technicznych, jakim powinny odpowiadać budynki i ich usytuowanie (Dz.U. 2015r. poz. 1045 z późn. zm.)
- ❖ Rozporządzenie Ministra Środowiska z dnia 18 listopada 2014r. w sprawie warunków, jakie należy spełnić przy wprowadzaniu ścieków do wód lub do ziemi, oraz w sprawie substancji szczególnie szkodliwych dla środowiska wodnego (Dz.U. 2014 poz. 1800),
- ❖ Ustawą z dnia 21 marca 1985r. o drogach publicznych (Dz.U.2015.460 ze zm.).

4. Zestawienie podstawowych parametrów inwestycji

- rury strukturalne PP-b SN8 DN200mm 202 mb
- studnie betonowe DN1200mm 8 kpl

5. Istniejący stan zagospodarowania terenu

Teren objęty opracowaniem należy do terenów wiejskich średnio zagospodarowanych. Obejmuje głównie zabudowę zagrodową oraz grunty orne. Teren ten charakteryzuje się małym zróżnicowaniem wysokościowym, a deniwelacja terenu wynosi 0,98 m tj. 182,52-183,50 m n.p.m.

Teren planowanej inwestycji usytuowany jest wzdłuż drogi gminnej usytuowanej na działce nr ewid. 662 posiadającej nawierzchnię asfaltową oraz drogi gminnej usytuowanej na działce nr ewid. 663 posiadającej nawierzchnię gruntowo-żwirową. Na obszarze planowanej inwestycji znajdują się drogi gminne, sieć wodociągowa woD100, przyłącza wodociągowe, kanalizacja sanitarna ksD200, gazociąg gnD20, ziemne kablowe przyłącza energetyczne oraz napowietrzna linia energetyczna.

Warunki gruntowo - wodne

Pod względem geologicznym przedmiotowy teren znajduje się w obrębie synklinorium Nidy pogrążającym się pod utwory mioceńskie. W podłożu terenu objętego opracowaniem pod warstwą nasypów zalegają namuły zastoiskowe miejscami humus, a następnie piaski rzeczne, gliny pylaste zwięzłe i gliny zwięzłe.

Ze względu na niżej położone zwięzłe gliny wody gruntowe pojawiają się w wyżej położonych przewarstwieniach z piasku na poziomie 0,5 do 2,0m p.p.t. Ich poziom w dużym stopniu zależy od pory roku i występowania opadów atmosferycznych.

Rozpoznanie warunków gruntowo – wodnych przeprowadzono na podstawie archiwalnych badań geotechnicznych. Należy stwierdzić, że na terenie planowanego przedsięwzięcia występuje grunt kategorii III i IV. Ze względu na głębokość wykopu powyżej 1,2 m i złożone warunki gruntowe obiekt zalicza się do drugiej kategorii geotechnicznej.

6. Projektowane zagospodarowanie terenu

Przebieg zaprojektowanej sieci kanalizacji sanitarnej przedstawiono na projekcie zagospodarowania terenu w skali 1:500, gdzie zwymiarowano przebieg sieci podając odległości od istniejących obiektów.

Włączenie kanalizacji sanitarnej zaprojektowano do sieci usytuowanej wzdłuż drogi gminnej (działka nr ewid. 662) do istniejącej studni Si o rzędnych 182,54/180,89m n.p.m.

Odcinek Si-S1 kolektor o średnicy DN200mm poprowadzono poprzecznie pod jezdnią asfaltową drogi gminnej do studni S1. Dalej kanalizację sanitarną DN200mm poprowadzono w pasie drogowym drogi gminnej usytuowanej na działce nr ewid. 663 w odległości 1,5-1,8m od granicy pasa drogowego. Z uwagi na niekorzystną konfigurację terenu grawitacyjne odprowadzenie ścieków wymaga zastosowania dla rur o średnicy DN200mm granicznego spadku kanału wynoszącego 5‰. Zagłębienie

kanału będzie wynosiło od 2,04m p.p.t. na przewyższeniu terenu w okolicy studni S5 do 1,20m p.p.t. na końcówce kanalizacji to jest na studni S8. Z uwagi na wypłycenie kanału powyżej granicy przemarzania na odcinku S7-S8 o długości ok. 33m kolektor sanitarny należy ocieplić warstwą o grubości min. 40cm z żużla lub keramzytu

Z uwagi na zastosowanie granicznych spadków kanałów to jest 5‰ dla DN200mm, w trakcie eksploatacji należy się liczyć z koniecznością płukania i udrażniania kanałów zwłaszcza w początkowym okresie eksploatacji, gdy stosunkowo mało budynków będzie przyłączonych do kanalizacji.

W celu włączenia przyłączy kanalizacji sanitarnej z istniejących i planowanych wzdłuż projektowanej sieci budynków zaprojektowano systemowe studnie rewizyjno - przyłączeniowe wyposażone we wloty DN160mm zabezpieczone szczelnymi korkami (zaślepkami) do czasu wykonania przyłączy.

Zaprojektowana sieć kanalizacji sanitarnej jest inwestycją liniową stanowiącą element infrastruktury podziemnej i zostanie ułożona na głębokości 1,20 – 2,04m p.p.t, a jedynymi elementami pozostawionymi na powierzchni terenu będą pokrywy włazów do studni rewizyjnych.

7. Dane dotyczące rejestru zabytków

Na działkach, na których projektuje się przedmiotową inwestycję, nie ma obiektów podlegających ochronie na podstawie ustawy z dnia 23 lipca 2003r o ochronie zabytków i opiece nad zabytkami (Dz.U. z 2017r. poz. 2187).

Ponadto, zgodnie z art. 32 w.w. ustawy o ochronie zabytków i opiece nad zabytkami, w przypadku odkrycia w trakcie realizacji inwestycji na pozostałych działkach zabytków archeologicznych bądź przedmiotów o charakterze zabytkowym należy poinformować o tym Świętokrzyskiego Konserwatora Zabytków – Kierownika Delegatury w Sandomierzu Wojewódzkiego Urzędu Ochrony Zabytków bądź Wójta Gminy.

8. Dane określające wpływ eksploatacji górniczej

Planowana inwestycja nie znajduje się na terenie eksploatacji górniczych, nie jest zlokalizowana na terenach zalewowych i zagrożonych osuwaniem się mas ziemnych.

9. Informacja o charakterze i cechach istniejących i przewidywanych zagrożeń dla środowiska, oraz higieny i zdrowia użytkowników

Planowane przedsięwzięcie nie jest inwestycją zaliczaną do przedsięwzięć mogących potencjalnie znacząco oddziaływać na środowisko w rozumieniu rozporządzenia Rady Ministrów z dnia 9 listopada 2010 r. w sprawie przedsięwzięć mogących znacząco oddziaływać na środowisko (Dz. U. z 2010r. nr 213 poz. 1397), w związku z tym nie jest wymagane przeprowadzenie postępowania o środowiskowych uwarunkowaniach przedsięwzięcia oraz oceny oddziaływania na środowisko.

Teren objęty planowanym przedsięwzięciem znajduje się w zasięgu Solecko-Pacanowskiego Obszaru Chronionego Krajobrazu, który jest formą ochrony przyrody w myśl art. 23 ust. 2 i 3 ustawy z dnia 16 kwietnia 2004r. o ochronie przyrody (Dz.U. z 2018r., poz. 142, ze zm.). Zakazy określone dla w/w obszaru nie obowiązują do

przedmiotowego przedsięwzięcia, jako inwestycji celu publicznego, stosownie do zapisów art. 24 ust. 2 ustawy o ochronie przyrody.

Poza wyżej wymienionym na obszarze przeznaczonym pod realizację przedmiotowego przedsięwzięcia nie występują obszary wybrzeży, wodno-błotne, górskie, leśne, stref ujęć wód, głównych zbiorników wód podziemnych, obszary na których standardy jakości środowiska zostały przekroczone, obszary przylegające do jezior, uzdrowisk lub obszary ochrony uzdrowiskowej, oraz obszary na których występują gatunki roślin, zwierząt i grzybów podlegające ochronie prawnej. Ponadto na terenie lokalizacji przedsięwzięcia, ani w zasięgu jego oddziaływania nie występują obszary sieci NATURA 2000.

W trakcie realizacji przedsięwzięcia, oraz w trakcie jego eksploatacji występować będą okresowe oddziaływania w zakresie emisji hałasu, jednak w tle akustycznym kształtowanym głównie przez hałas komunikacyjny związany z ruchem pojazdów po drodze powiatowej, hałas spowodowany przedmiotową inwestycją nie przekroczy dopuszczalnych poziomów hałasu w środowisku i nie będzie w sposób istotny oddziaływać na tereny chronione akustycznie, a prace budowlane w terenie zabudowanym będą prowadzone w godzinach od 7^{00} do 20^{00}, a więc poza czasem „ciszy nocnej".

Ze względu na charakter i zakres planowanego przedsięwzięcia nie przewiduje się możliwości wystąpienia zagrożenia dla środowiska poprzez wystąpienie poważnej awarii. Gospodarka odpadami prowadzona będzie zgodnie z obowiązującymi przepisami, a gospodarka wodno – ściekowa będzie realizowana w sposób nie powodujący negatywnego wpływu na stan wód powierzchniowych, podziemnych i środowisko przyrodnicze na terenie inwestycji i w jej sąsiedztwie.

W trakcie prowadzenia robót powstaną odpady sklasyfikowane zgodnie z Załącznikiem Nr 2 do Ustawy z dnia 27 kwietnia 2001 r. o odpadach (Dz.U. Nr. 62, poz 628 Lista B pkt.23) jako: ziemia (kod 170506) i tworzywa sztuczne z polipropylenu, polietylenu (kod 170203), czyli odpady powstałe ze ścinków i usuwania nadlewek przy zgrzewaniu rur. Odpady z rur zostaną przekazane do utylizacji firmie specjalistycznej. Nadmiar ziemi pozostałej z wykopów zostanie zagospodarowany w miejscu realizacji inwestycji do niwelacji terenu. Na terenach użytkowanych rolniczo wierzchnia warstwa gleby (humus) będzie składowana, a po wykonaniu prac montażowych teren zostanie przywrócony do stanu pierwotnego.

Z uwagi na rodzaj prowadzonych prac i skalę inwestycji nie przewiduje negatywnego wpływu na glebę, grunty, wody powierzchniowe i podziemne. Ścieki bytowe będą przechowywane w przenośnych toaletach typu Toy-Toy, a następnie opróżniane przez uprawniony podmiot. Place postoju maszyn będą odpowiednio zabezpieczone przed ewentualnym wyciekiem smarów i olejów. Woda z prób szczelności będzie odprowadzana na oczyszczalnię ścieków.

Przedsięwzięcie zostało zaprojektowane i będzie zrealizowane w sposób nie powodujący kolizji z istniejącym zadrzewieniem podlegającym ochronie na podstawie ustawy z dnia 16 kwietnia 2004 r. o ochronie przyrody (Dz.U. Nr 92, poz. 880 z póź.

zm.). Planuje się wycinkę 3 drzew o średnicy 40-60cm. Istniejące drzewa znajdujące się w pobliżu projektowanych sieci należy zabezpieczyć poprzez obudowanie.

Z uwagi na charakter przedsięwzięcia nie przewiduje się na etapie eksploatacji negatywnego wpływu przedsięwzięcia na stan środowiska i sposób użytkowania terenu, a biorąc pod uwagę zdolność samooczyszczania się środowiska i odnawiania się zasobów naturalnych, oraz zastosowane w projekcie technologie planowane przedsięwzięcie nie pogorszy ponadnormatywnie stanu czystości środowiska naturalnego, gruntowo-wodnego, powietrza oraz klimatu akustycznego.

10. Informacje dotyczące ochrony sanitarnej

Kanalizację sanitarną zaprojektowano z kanałów i studni rewizyjnych zapewniających szczelność na eksfiltracje ścieków do gruntu oraz infiltracje wód gruntowych do kanału.

W projekcie zastosowano rury strukturalne o profilu trapezowym i wewnętrznej ściance gładkiej, wykonanych z wysokiej jakości blokowego polipropylenu kopolimerowego PP-B o sztywności obwodowej SN ≥ 8kN/m².

Rury te charakteryzują się małym współczynnikiem chropowatości, długoterminową dużą sztywnością i wysoką udarnością, co daje dużą elastyczność przy zachowaniu bardzo wysokiej odporności na uderzenia mechaniczne, dużą odpornością termiczną (zakres temperatur -20°C ÷ +90°C) i chemiczną oraz małą ścieralnością. Dzięki niewielkiemu ciężarowi rur układanie ich jest szybkie i proste, a wewnętrzna jasna warstwa rury umożliwia dokładny monitoring

Studnie przyłączeniowe i rewizyjne zaprojektowano z prefabrykowanych monolitycznych kręgów dennych w systemie Perfect, kręgów, zwężek i płyt nakrywowych wykonanych z samozagęszczalnego betonu klasy C35/45 łączonych kielichowo za pomocą uszczelek. Studnie te są odporne na obciążenia statyczne i dynamiczne oraz zapewniają 100% szczelności systemu.

Kolektory sanitarne poprowadzono zachowując min 1,5m odległości od wodociągu, a na skrzyżowaniach kanalizacji sanitarnej z wodociągiem zastosowano rury ochronne zapewniając tym samy ochronę sanitarną wodociągu i bezpieczeństwo użytkowania kanalizacji sanitarnej.

Wszystkie materiały zastosowane do budowy kanalizacji muszą posiadać dokumenty potwierdzające dopuszczenie do powszechnego stosowania w budownictwie

11. Opis rozwiązań techniczno-budowlanych

11.1. Zastosowane materiały

Przewody i kształtki

W projekcie zastosowano rury strukturalne o korugowanej ściance zewnętrznej, profilu trapezowym i wewnętrznej ściance gładkiej, tzw. typ B, wg PN-EN 13476-3/A1:2009 wykonanych z wysokiej jakości blokowego polipropylenu kopolimerowego PP-B o sztywności obwodowej SN ≥ 8kN/m².

Połączenia rur za pomocą wydłużonego kielicha połączonego z rurą poprzez fabryczny rotacyjny zgrzew oraz poprzez kształtki z PP-B z elastomerowym pierścieniem uszczelniającym z SBR lub EPDM zakładanym w ostatnim wgłębieniu między karbami.

Należy zastosować rury i kształtki spełniające wszystkie niżej wymienione minimalne parametry równoważności:

1) materiał - blokowy polipropylen kopolimerowy PP-B,
2) połączenia kielichowe na wcisk, rury i kształtki wyposażone w uszczelkę z SBR lub EPDM,
3) sztywność rur i kształtek SN ≥ 8kN/m²,
4) połączenia kielichowe rur powinny posiadać badania szczelności i odporność na ciśnienie wewnętrzne o wartości ≥ 1 bar potwierdzone wynikami niezależnego instytutu
5) posiadające deklarację właściwości użytkowych, certyfikaty, aprobaty techniczne ITB, IBDiM,
6) właściwości fizyko-chemiczne:
   - moduł sprężystości Younga E1min (1 min.) 1300-1850 MPa,
   - średnia gęstość 900 kg/m^3,
   - wytrzymałość na granicy sprężystości 27-35 MPa,
   - naprężenie przy zerwaniu 39 MPa,
   - wydłużenie przy zerwaniu >500%,
   - średni współczynnik termicznej rozszerzalności liniowej 0,14mm/m^{O}C,
   - udarność z karbem wg Charpy 23°C 60-70kJ/m^2, -2^{O}C 7kJ/m^2,
   - odporność powierzchniowa Ω >10^{12},
   - temperatura mięknienia Vicat 155°C,
   - bardzo wysoka odporność na ścieranie wynosząca 0,122 mm wg testu Darmstad po 200 000 cyklach przy użyciu korundu o granulacji F4.
   - podwyższona udarność na niską temperaturę -10°C cechowane znakiem kryształu lodu,
   - odporność chemiczna rur zgodna z normą ISO/TR 10358 Klasyfikacja odporności chemicznej rur i kształtek z tworzyw sztucznych,
   - odporność chemiczna uszczelek SBR lub EPDM zgodna z ISO/TR 7620,
7) nadruki oznaczeń wewnątrz umożliwiające identyfikację rur podczas inspekcji,
8) muszą stanowić jednorodny materiałowo system jednego producenta posiadającego wdrożony system ISO 9001 i ISO 14001 potwierdzony certyfikatem

Studnie

Na kolektorach przewidziano studnie rewizyjno - przyłączeniowe DN1200mm z prefabrykowanych kręgów żelbetowych łączonych na uszczelki.

Należy zastosować systemowe prefabrykowane studnie spełniające wszystkie niżej wymienione minimalne parametry równoważności:

1) materiał - betonu klasy minimum C35/45 o nasiąkliwości nie większej niż 5%, wodoszczelności W12,
2) monolityczne kręgi denne (dennice) wykonane w systemie Perfect z samozagęszczalnego betonu SCC, dostosowane do średnic rur przewodowych z wykształconą kinetą ze spadkiem wykonanym z dokładnością do 1mm, spocznikiem i przejściami szczelnymi konkretnego producenta systemu zastosowanych rur montowanymi w trakcie prefabrykacji w jednym cyklu produkcji z dokładnością do 1°,
3) monolityczne kręgi DN1200mm i zwężki wykonane z samozagęszczalnego betonu SCC ze stopniami złazowymi,

4) elementy studni tj. dennica, kręgi, zwężki i pokrywy muszą być łączone kielichowo za pomocą uszczelek, a kompletne studnie winny być odporne na obciążenia statyczne i dynamiczne oraz zapewniać 100% szczelności systemu eliminują zjawisko infiltracji i eksfiltracji oraz gwarantujące szczelność studnia na ciśnienie 0,5bar,
5) stopnie złazowe stalowe powlekane tworzywem w kolorze żółtym wg. PN-EN 13101:2004 winny być montowane w trakcie prefabrykacji elementów betonowych,
6) zwieńczenie studni włazami żeliwnymi zgodnymi z PN/EN 124:2000 klasy obciążenia D400 o prześwicie Ø600mm zabezpieczonymi przed kradzieżą,
7) wytrzymałość na obciążenia pionowe nie mniejsza niż 300 kN,
8) odporności elementów studni na agresywność chemiczną o ekspozycji XA1,
9) zastosowane studnie winny być zgodne z normą PN-EN 1917/2004.

Studnie posadowione na podbudowie gr. 15cm z chudego betonu C12/15. Wysokości studni muszą być dostosowane do projektowanej wysokości poprzez dobór wysokości dennicy, kręgów, zwężek, płyt nakrywowych i pierścieni regulacyjnych.

Materiały i urządzenia można uznać za równoważne, jeżeli spełniają wymogi i parametry co najmniej takie jak podano w projekcie.

Wszystkie materiały muszą posiadać dokumenty potwierdzające dopuszczenie do powszechnego stosowania w budownictwie.

11.2. Wytyczne wykonawstwa

Prace przygotowawcze i uzgodnienia

Przed przystąpieniem do robót ziemnych zaprojektowaną trasę sieci, repery wysokościowe oraz istniejące uzbrojenie techniczne należy wyznaczyć w terenie w oparciu o aktualną dla okresu realizacji mapę zasadniczą przez uprawnionego geodetę. Przed rozpoczęciem robót w miejscach skrzyżowań (zbliżeń) z istniejącym uzbrojeniem technicznym należy powiadomić ich właścicieli (użytkowników) i roboty prowadzić w uzgodnieniu z nimi. Szczególnie należy zwrócić uwagę na zalecenia zawarte w załączonych do projektu warunkach i uzgodnieniach, oraz zawarte w protokole ZUDP. Przy zbliżeniach i skrzyżowaniach zaprojektowanej sieci z podziemnym uzbrojeniem technicznym wykopy należy prowadzić ręcznie, a po odkryciu istniejące uzbrojenie zabezpieczyć zgodnie z zaleceniami ich właścicieli.

Istniejące drzewa znajdujące się w pobliżu planowanych wykopów należy zabezpieczyć poprzez obudowanie. Do obudowania pni należy używać materiałów, które zamortyzują ewentualne uderzenia w zewnętrzną obudowę poszczególnych drzew np. mogą to być obudowy drewniane z desek lub płyt. Dla zwiększenia skuteczności obudowy i zmniejszenia ryzyka uszkodzenia pni zaleca się, aby przestrzeń pomiędzy pniem, a obudową wypełnić matami słomianymi, miękkimi materiałami izolacyjnymi. Pnie drzew przed odeskowaniem powinny być owinięte matami słomianymi, trzcinowymi. Deski użyte do ochrony pni powinny okrywać pień do podstawy korony i być zamontowane w sposób nie szkodzący drzewom. Zaleca się mocowanie desek poprzez ich mocne odrutowanie, olinowanie linami włókiennymi itp. – bez użycia gwoździ. W obrębie

korzeni i koron nie wolno składować żadnych materiałów budowlanych i napędowych, nie wolno również instalować żadnych maszyn budowlanych.

Wykopy

Przed przystąpieniem do realizacji wykopów teren należy oczyścić, dokonać karczowania drzew, krzewów i innej roślinności, oraz zabezpieczyć rosnące w pobliżu drzewa przed uszkodzeniem. Roboty ziemne należy rozpocząć od zdjęcia: warstwy humusu gr. 30cm na terenie gruntów rolnych, w warstw utwardzenia poboczy lub nawierzchni dróg gruntowych w pasie drogowym.

Wykopy przewiduje się wykonać mechanicznie i ręcznie. Wykopy mechaniczne i ręczne przewiduje się jako wykopy wąskoprzestrzenne w szalunkach systemowych.

Z chwilą osiągnięcia przez wykop głębokości większej niż 1 m, należy w odstępach nie przekraczających 20m wykonać bezpieczne zejścia i wejścia do wykopu. Mogą być one wykonane w formie schodków o szerokości 0,7m w ścianie wykopu o nachyleniu max 45° lub drabin o nachyleniu max 42°. Wykop należy wygrodzić barierami o wysokości 1,10m z poprzeczką na wysokości 0,60m, w odległości co najmniej 1m od krawędzi wykopu, bądź taśmą ostrzegawcza koloru biało-czerwonego. Przy wykopach należy umieścić tablice ostrzegawcze z napisem „Osobą nieupoważnionym wstęp wzbroniony". Należy unikać zostawiania otwartych wykopów na noc. Jeżeli ze względów technologicznych zajdzie taka konieczność, to od zmroku do świtu należy zapewnić oświetlenie sygnalizacyjne tego odcinka robót. Całość robót ziemnych należy prowadzić zgodnie z obowiązującymi przepisami dotyczącymi warunków BHP.

Wszystkie wykopy w miejscach skrzyżowań, zbliżeń i kolizji z istniejącym uzbrojeniem terenu należy wykonywać ręcznie.

Skrzyżowania oraz zbliżenia z istniejącym uzbrojeniem

Przy budowie sieci należy spełnić warunki dotyczące zbliżeń projektowanych przewodów, studzienek i armatury do istniejącego uzbrojenia podziemnego i nadziemnego. W projekcie uwzględniono warunki przez zachowanie odległości poziomej i pionowej od istniejących obiektów. W miejscach zbliżeń z istniejącym uzbrojeniem należy zastosować zabezpieczenia chroniące istniejącą infrastrukturę.

Kable energetyczne i teletechniczne

Kable energetyczne i teletechniczne, na skrzyżowaniach z projektowanymi przewodami należy zabezpieczyć odpowiednio rurami ochronnymi dwudzielnymi AROT-a PEHD. W przypadku zmiany kierunku zabezpieczanego kabla na docinku montowanej rury ochronnej należy stosować kolana dzielone 45°. Końce rur ochronnych należy uszczelnić na długości min. 20 cm pianką poliuretanową.

Przed montażem rur ochronnych należy podwiesić kable na całej długości wykopu. Dla każdego przypadku kolizji należy zapewnić nadzór odpowiednich służb użytkownika i uzgodnić sposób wykonania zabezpieczenia. W miejscach występowania kabli energetycznych i teletechnicznych, przed przystąpieniem do robót ziemnych Wykonawca wykona ręcznie przekopy kontrolne, celem zlokalizowania kabli.

Sieć drenarska

Na trasie przebiegu kanalizacji zgodnie z pismem Państwowego Gospodarstwa Wodnego Wody Polskie Zarząd Zlewni w Sandomierzu występują kolizje z urządzeniami melioracji wodnych. Miejsca kolizji kanalizacji sanitarnej z siecią drenarską przedstawiono w załącznikach graficznych załączonych do pisma. Zgodnie z art. 192 ust. 1 pkt 1, w związku z art. 17 ust. 1 ustawy z dnia 20 lipca 2017r. Prawo wodne zabrania się niszczenia i uszkadzania urządzeń wodnych.

Wykonawca winien zwrócić szczególną uwagę na zabezpieczenie przed uszkodzeniem odkrytej w trakcie wykonywania robót ziemnych sieci drenarskiej. Zabezpieczenie sieci drenarskiej polega na: zlokalizowaniu sieci drenarskiej poprzez ręcznie wykonywany wykop, następnie przed wykonywaniem dalszych prac zabezpieczenie rur drenarskich poprzez umieszczenie i zamocowanie ich w wykonanej z desek lub z połówki rury PE rynnie o odpowiednich wymiarach i sztywności oraz zakotwienie jej w gruncie co najmniej 1,0m poza szerokość wykopu. Tak zabezpieczona rura drenarska ma pozostać w gruncie przez czas wykonania prac montażowych i ziemnych wraz z zasypaniem wykopu i przywróceniem terenu do stanu pierwotnego.

Przejścia poprzeczne pod drogami i w pasie drogowym

Przejścia kolektorem sanitarnym poprzeczne i w pasie drogowym zaprojektowano zgodnie z załączoną decyzją zarządcy drogi.

Przejścia kanalizacją sanitarną DN200mm w pasie dróg gminnych usytuowanych na działkach nr ewid. 662 i 663 zaprojektowano metodą wykopową w wykopach wąskoprzestrzennych zabezpieczonych szalunkami systemowymi.

Od włączenia do istniejącej studni Si do studni S1 montaż kanalizacji sanitarnej nastąpi po demontażu części nawierzchni asfaltowej i konstrukcji drogi. Następnie zostanie wykonany wykop wąskoprzestrzenny zabezpieczony szalunkami systemowymi. Po wykonaniu prac montażowych kolektor sanitarny zostanie zasypany zagęszczanym warstwami piaskiem, następnie zostaną odtworzone warstwy konstrukcyjne i nawierzchniowe drogi, a teren zostanie przywrócony do stanu pierwotnego.

<u>Odwodnienie</u>

Konieczność odwodnienia wykopów będzie zależeć od warunków pogodowych, gruntowych oraz rzeczywistego zalegania zwierciadła wody gruntowej w okresie wykonawstwa robót.

Zasadniczo odwodnienie wykopów w występujących na poziomie posadowienia rurociągów w gruntach zwięzłych należy przeprowadzić z zastosowaniem drenażu oraz studzienek zbiorczych. Studzienki zbiorcze należy wykonać z kręgów betonowych ϕ0,80m zapuszczonych na głębokość 1,0 m poniżej poziomu dna wykopów, rozmieszczonych w odległości około 20 - 30 m od siebie. Dno wykopu winno być wykonane ze spadkiem w kierunku studzienek zbiorczych. Wody gruntowe odprowadzane będą do studzienek za pomocą perforowanych rur drenażowych wykonanych z PVC o średnicy ϕ100mm. Warstwę drenażową grubości 15 cm należy wykonać z drobnego żwiru, a dalej warstwę wyrównawczą grubości 5 cm z piasku. Wodę z pompowania należy odprowadzić do pobliskich rowów przydrożnych lub cieków tymczasowymi rurociągami. Ze względu na zmienność w czasie położenia zwierciadła

wód gruntowych proponuje się, aby rozliczenie odwodnienia nastąpiło wg. rzeczywistego czasu pracy pomp.

Odwodnienie wykopów w gruntach piaszczystych należy przeprowadzić przy pomocy igłofiltrów. Wodę z wykopu należy odprowadzić do pobliskich rowów i rzeki tymczasowymi rurociągami. Ze względu na zmienność w czasie położenia zwierciadła wód gruntowych proponuje się, aby rozliczenie odwodnienia nastąpiło wg. rzeczywistego czasu pracy pomp. Celem zabezpieczenia wykopów przed stałym odwodnieniem po zakończeniu pompowania należy przerwać warstwę filtracyjną ekranami z iłu lub gliny. Przewiduje się jednostronnie wpłukiwanie igłofiltrów w grunt na gł. ~2,0 m poniżej poziomu posadowienia rurociągu w odstępach co 1 mb.

Sposób odwodnienia wykopów, dostosowany do panujących w czasie wykonywania robót warunków gruntowo-wodnych, oraz organizacji robót ostatecznie zostanie zaproponowany przez Wykonawcę Robót i zatwierdzony przez Inżyniera kontraktu lub inspektora nadzoru.

Przebieg wysokościowy i posadowienie przewodów

Bezpośrednio przed ułożeniem rurociągów w wykopie, należy przygotować podłoże. Dla kanałów grawitacyjnych należy wykonać podsypkę o grubości min 15 cm zagęścić do wskaźnika zagęszczenia $I_S \geq 0{,}95$, na przykład wykorzystując w tym celu płytę wibracyjną.

Kanały grawitacyjne należy posadowić na zagęszczonej w postaci ławy podsypce żwirowej o grubości 15cm, kategorii I lub wyjątkowo kategorii II wg klasyfikacji gruntów do budowy podłoża rurociągów.

Kategoria I: żwir, gruby tłuczeń, o średnicy ziaren 4-8, 4-16, 8-12mm plus maksymalna ilość 20% ziaren o średnicy 2mm.

Kategoria II: żwir, gruboziarnisty piasek o największej średnicy ziaren 20mm oraz inne sortowane piaski i żwiry plus maksymalna ilość 5% ziaren o średnicy 0,2mm. Ogólnie rzecz biorąc są to materiały sypkie, bezkohezyjne zarówno w stanie sypkim jak i mokrym.

Odbiory częściowe

Odbioru częściowego robót zanikających dokonujemy na etapie przygotowania podłoża i ułożenia rurociągów sprawdzając: szerokość i głębokość warstwy podłoża, stopień zagęszczenia, prostoliniowość i spadek z jakim ułożono rurociąg.

Zasypka w strefy ochronnej przewodu i pozostałej części wykopu

Po pozytywnym odbiorze częściowym należy dokonać obsypki pozostawionych do odbioru odkrytych rurociągów na połączeniach. Zasypkę warstwy ochronnej rurociągu o grubości 30-40 cm należy wykonać ręcznie gruntem piaszczystym i zagęszczać ją warstwami ubijakami ręcznymi lub lekkim sprzętem mechanicznym do wskaźnika zagęszczenia $I_S \geq 0{,}95$. Zgodnie z normą PN-B-10736 zagęszczenie gruntu powinno być wykonane warstwami o grubości nie większej niż 15 cm przy zagęszczaniu ręcznym i 30 cm przy zagęszczaniu mechanicznym. Uzyskanie odpowiedniego zagęszczenia gruntu wymaga zachowania jego optymalnej wilgotności.

Materiałem zasypu warstwy I i II powinien być grunt mineralny zasadniczo odzyskany z wykopów i dowieziony – piasek sypki, drobno lub średnioziarnisty bez grud i kamieni. Zagęszczenie tej warstwy powinno być przeprowadzone z zachowaniem szczególnej ostrożności z uwagi na kruchość materiału rur.

Warstwa ta musi być starannie ubita z obu stron przewodu. Zasyp i ubijanie gruntu w strefie ochronnej należy dokonywać warstwami o grubości do 1/3 średnicy rury. Najistotniejszym jest zagęszczenie – podbicie gruntu w tzw. pachach przewodu. Wyżej wymienione podbijanie należy wykonywać ubijakami drewnianymi, stosowanie ubijaków metalowych dopuszczalne jest w odległości 10 cm od rury.

Zasadniczo zasyp pozostałej części wykopu należy wykonać mechanicznie gruntem rodzimym z odkładu. W przypadku przewodów ułożonych pod drogami do zasypu należy stosować tylko grunt piaszczysty, a na ostatnia warstwę należy wykorzystać pierwotny grunt, zagęścić go do wskaźnika $I_S \geq 1{,}0$. W miejscach ułożenia kanału w terenach rolniczych wierzchnią warstwę należy odtworzyć z odłożonego humusu (gleby).

Wytyczne montażowe

Montaż rurociągów winni prowadzić pracownicy posiadający uprawnienia dla tego zakresu robót, a zastosowany sprzęt i maszyny muszą posiadać stosowne atesty i certyfikaty.

Przewody, kształtki i studnie przed opuszczeniem do wykopu powinny być dokładnie skontrolowane, a w przypadku stwierdzenia wad na przykład pęknięcia przewodu zabronione jest jego stosowanie.

Montaż powinien spełniać następujące warunki:

a) montaż metodami bezwykopowymi winien być przeprowadzony ściśle według wybranej technologii robót bezwykopowych,
b) montaż winien być przeprowadzony w starannie zabezpieczonych wykopach,
c) przed montażem należy wykonać i wyprofilować podłoże,
d) rury w wykopie powinny być ułożone w osi projektowanego rurociągu z zachowaniem spadków zgodnych z profilem podłużnym, a osiowość ułożenia rur najlepiej zapewnić układając je oznaczeniami do góry i w jednej linii,
e) rury na całej długości powinny ściśle przylegać do podłoża na min. 1/4 obwodu,
f) przygotowanie podłoża oraz ułożenie rur wymaga odbioru jako roboty zanikające,
g) zalecana temperatura otoczenia w trakcie montażu wynosi od 10°C do 30°C, a przy zastosowaniu rur oznaczonych śnieżynką do -10°C.
h) należy dokonać odbioru częściowej zasypki i próby szczelności, a następnie wykonać inwentaryzację geodezyjną,
i) zasypkę warstwy ochronnej rurociągu o grubości 30-40 cm należy wykonać ręcznie gruntem z odkładu i zagęszczać ją warstwami ubijakami ręcznymi lub lekkim sprzętem mechanicznym zgodnie z normą PN-B-10736,
j) zabrania się stosowania w rejonie rurociągów materiałów ropopochodnych w tym lepików i abizolu

Próby szczelności, inwentaryzacja geodezyjna – odbiór częściowy

Próby należy przeprowadzać po ułożeniu studni i przewodu, oraz wykonaniu warstwy ochronnej z podbiciem rur z obu stron piaskiem. Wszystkie złącza powinny być odkryte dla możliwości sprawdzenia ewentualnych przecieków.

Odbiory częściowe dotyczą poszczególnych etapów robót przed zasypaniem kanałów:

- sprawdzenie zgodności w odniesieniu do dokumentacji technicznej, w tym rodzaju zastosowanych rur, kształtek i studni;
- sprawdzenie prawidłowości wykonania robót ziemnych, w szczególności podłoża, wykonania strefy ułożenia rury, obsypki, głębokości posadowienia itp.;
- sprawdzenia poprawności montażu rur w tym m.in. zachowania kierunków spadków podłużnych;
- sprawdzenie poprawnego wykonania studzienek kanalizacyjnych, podłączeń rur do studni, podłączeń przykanalików;
- wykonanie prób szczelności na infiltrację i eksfiltrację.

Próby szczelności należy wykonać dla kolejnych odbieranych odcinków przewodu, ale na żądanie inwestora lub użytkownika należy również przeprowadzić próbę szczelności całego przewodu.

Szczelność studzienek i rurociągów grawitacyjnych należy sprawdzić zgodnie z PN-EN 1610:2002 i PN-EN 1610:2002/Ap1:2007.

Po dokonaniu próby szczelności z wynikiem pozytywnym należy przeprowadzić inwentaryzację geodezyjną usytuowania i wysokości posadowienia rurociągów i studni.

Wyniki prób szczelności odcinka jak i całego przewodu powinny być ujęte w protokołach podpisanych przez przedstawicieli wykonawcy, nadzoru inwestycyjnego i użytkownika.

Z uwagi na zastosowanie granicznych spadków kanałów przed odbiorem końcowym należy wykonać inspekcję sieci kanalizacyjnej polegającą na wprowadzeniu do wnętrza kanalizacji kamery i dokonaniu pomiarów spadku, prostoliniowości i zagłębień poszczególnych kanałów i studni oraz oceny wizualnej jej stanu faktycznego zgodnie z PN-EN13508-2.

12. Uwagi końcowe

Wszelkie materiały, wyroby i urządzenia stosowane na budowie powinny odpowiadać Polskim Normom, odnośnym przepisom ich stosowania i wykorzystania, oraz być stosowane zgodnie z dokumentacją i art. 10 Prawa Budowlanego z 7.07.1994r. z późniejszymi zmianami, oraz odnośnymi przepisami.

Wszelkie materiały i wyroby budowlane dopuszczone do stosowania w budownictwie winny posiadać stosowne i aktualne certyfikaty, atesty i deklaracje właściwości użytkowych. Przed wbudowaniem wymagają one zatwierdzenia przez Inspektora Nadzoru w konsultacji z Projektantem.

Całość robót budowlano – montażowych, instalacyjnych i towarzyszących wykonać zgodnie z projektem, obowiązującymi przepisami i Polskimi Normami, oraz ustaleniami normy branżowej BN-83/8836-2 „Przewody podziemne. Roboty ziemne. Wymagania i badania przy odbiorze”, „Warunkami technicznymi wykonania i odbioru robót budowlano – montażowych” Warszawa 1989, „Warunkami technicznymi wykonania

i odbioru robót budowlano montażowych część II, Instalacje sanitarne i przemysłowe", „Warunkami technicznymi wykonania i odbioru rurociągów z tworzyw sztucznych" wydawnictwo PKTSGGiK W-wa, oraz instrukcji i zaleceń podanych przez producenta zastosowanych rur.

Prace należy prowadzić pod nadzorem osoby posiadającej odpowiednie uprawnienia budowlane i posiadającej prawo do pełnienia samodzielnych funkcji technicznych w budownictwie z zachowaniem przepisów BHP i p.poż.

Przed rozpoczęciem robót kierownik budowy zobowiązany jest sporządzić plan bezpieczeństwa i ochrony zdrowia zwany „Planem BIOZ" zgodnie z Rozporządzeniem Ministra Infrastruktury z dnia 23.06.2003 r. (Dz. U. z 2003 r. nr 120 poz. 1126).

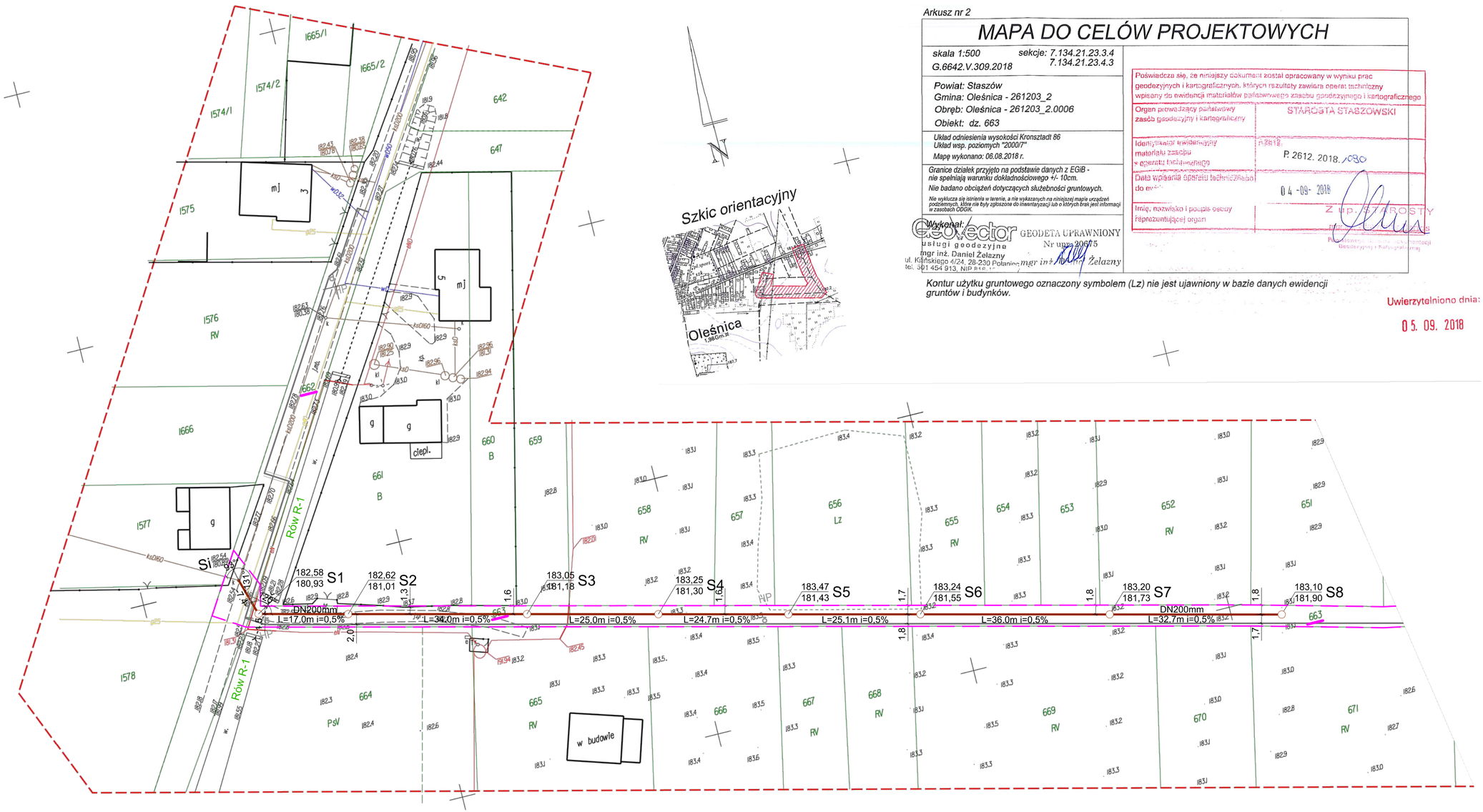

Arkusz nr 2

MAPA DO CELÓW PROJEKTOWYCH

skala 1:500 sekcje: 7.134.21.23.3.4
G.6642.V.309.2018 7.134.21.23.4.3

Powiat: Staszów
Gmina: Oleśnica - 261203_2
Obręb: Oleśnica - 261203_2.0006
Obiekt: dz. 663

Układ odniesienia wysokości Kronsztadt 86
Układ wsp. poziomych "2000/7"
Mapę wykonano: 06.08.2018 r.

Granice działek przyjęto na podstawie danych z EGiB - nie spełniają warunku dokładnościowego +/- 10cm.
Nie badano obciążeń dotyczących służebności gruntowych.

Nie wyklucza się istnienia w terenie, a nie wykazanych na niniejszej mapie urządzeń podziemnych, które nie były zgłoszone do inwentaryzacji lub o których brak jest informacji w zasobach ODGiK.

Wykonał:
Geovector usługi geodezyjne
mgr inż. Daniel Żelazny
ul. Kilińskiego 4/24, 28-230 Połaniec
tel. 501 454 913, NIP 816-...
GEODETA UPRAWNIONY
Nr upr. 20675
mgr inż. Daniel Żelazny

Poświadcza się, że niniejszy dokument został opracowany w wyniku prac geodezyjnych i kartograficznych, których rezultaty zawiera operat techniczny wpisany do ewidencji materiałów państwowego zasobu geodezyjnego i kartograficznego

Organ prowadzący państwowy zasób geodezyjny i kartograficzny	STAROSTA STASZOWSKI
Identyfikator ewidencyjny materiału zasobu w operacie technicznym	P.2612. 2018. /080
Data wpisania operatu technicznego do ewid.	04-09-2018
Imię, nazwisko i podpis osoby reprezentującej organ	Z up. STAROSTY

Kontur użytku gruntowego oznaczony symbolem (Lz) nie jest ujawniony w bazie danych ewidencji gruntów i budynków.

Uwierzytelniono dnia:
05. 09. 2018

OZNACZENIA:

Granice terenu objętego wnioskiem i obszaru na który ta inwestycja będzie oddziaływać

S5 183,47 / 181,43 — Projektowana kanalizacja sanitarna DN200mm

HP — Projektowana sieć wodociągowa DN110mm według odrębnego postępowania administracyjnego

ZA ZGODNOŚĆ Z ORYGINAŁEM

mgr inż. Bogdan Wiśniewski
28-230 Połaniec, ul. Kosynierów 1/7
tel. 502-511-244 wisniewski@bt-w.pl

Jednostka projektowa	mgr inż. Bogdan Wiśniewski 28-230 Połaniec ul. Kosynierów 1/7 tel. 502-511-244 wisniewski@bt-w.pl	Numer 11/BKŚ/2018
Inwestor	GMINA OLEŚNICA 28-220 Oleśnica; ul. Nadstawie 1	Data 07-2018
Nazwa przedsięwzięcia	Budowa sieci kanalizacji sanitarnej wzdłuż dróg gminnych usytuowanych na działkach nr ewid. 662, 663 w Oleśnicy	Stadium Projekt budowlany
Temat rysunku	PROJEKT ZAGOSPODAROWANIA TERENU	Skala 1 : 500 Format 420x700
Projektant:	mgr inż. Bogdan Wiśniewski 197/Tbg/98	Nr rys 1
Sprawdzający	inż. Janusz Lis 2835/Lb/94	

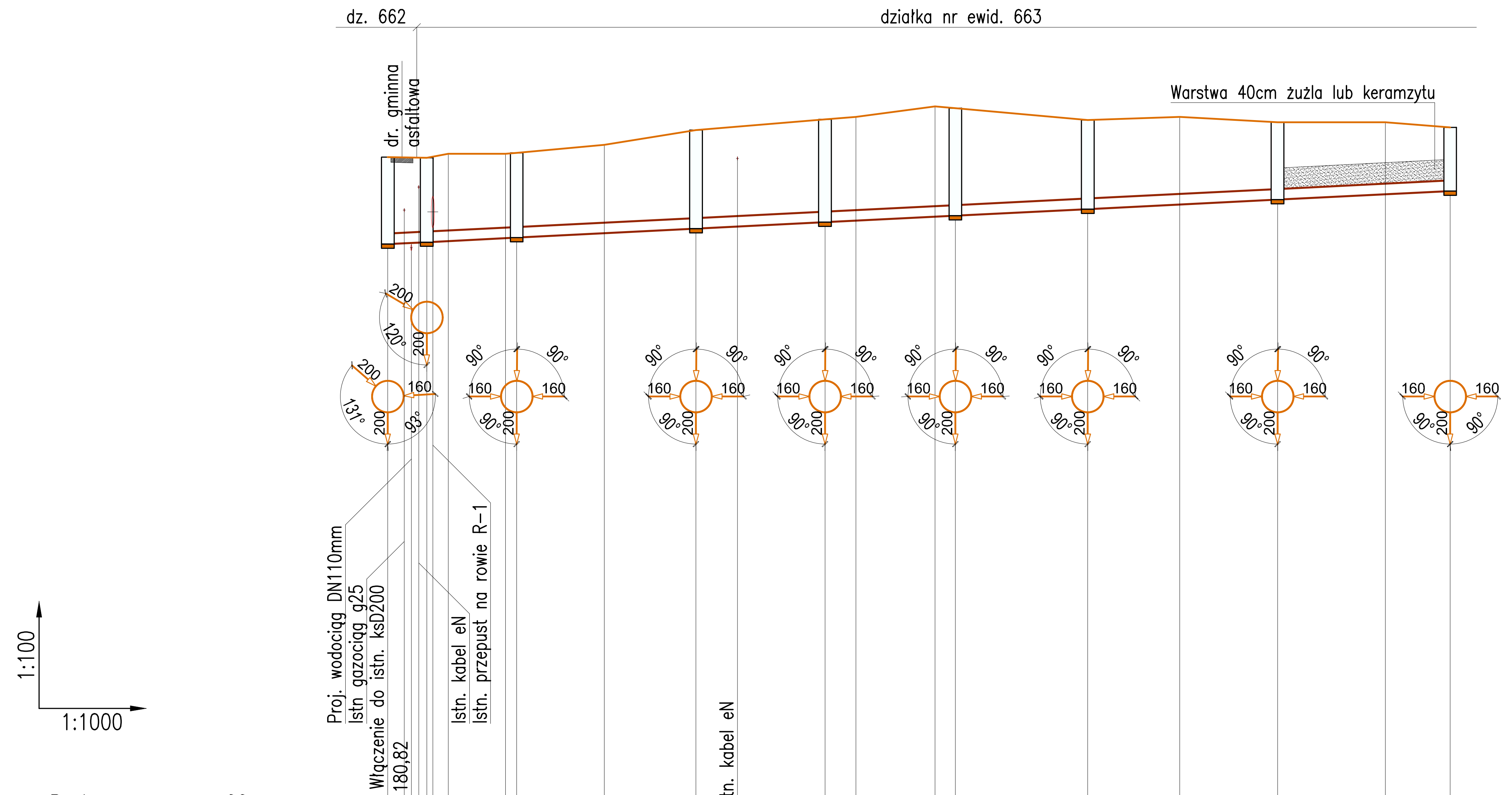

Poziom por. 170,00 m n.p.m.

Rzędna terenu	[m n.p.m.]	182,54			182,52	182,60	182,60	182,62	182,77	183,05		183,25	183,30	183,50	183,47	183,24	183,30	183,20	183,20	183,10
Rzędna elementów uzbrojenia	[m n.p.m.]		181,53		181,97	181,20					182,51									
Rzędna dna kanału	[m n.p.m.]	180,89			180,93			181,01		181,18		181,30			181,43	181,55		181,73		181,90
Głębokość	[m]	1,65			1,60			1,61		1,87		1,95			2,04	1,69		1,47		1,20
Spadek	[‰]				5,0			5,0		5,0		5,0			5,0	5,0		5,0		5,0
Materiał, średnica	[mm]	Rury strukturalne PP-b SN8 DN200mm																		
Odległość	[m]	0,0	4,5	7,4				24,4		58,4	66,2	82,8			107,5	132,6		168,5		201,2
Długość odcinka	[m]				7,4			17,0		34,0		24,4			24,7	25,1		36,0		32,7
Oznaczenia		Si			S1			S2		S3		S4			S5	S6		S7		S8

UWAGI:

1. Kanalizację wykonać z rur PP–B SN8 strukturalnych wg PN–EN 13476–3/A1:2009 typ B o połączeniach kielichowych z uszczelką z elastomeru EPDM
2. Systemowe prefabrykowane studnie betonowe DN1200mm z wyprofilowaną kinetą, przejściami szczelnymi i stopniami złazowymi wykonanymi w trakcie prefabrykacji oraz włazem żeliwno–betonowe typu ciężkiego D400, wloty boczne zakończyć zaślepkami
3. Przed zamówieniem studni należy sprawdzić rzędne terenu na profilu z rzędnymi aktualnego stanu zagospodarowania
5. Szczególną uwagę należy zwrócić na zabezpieczenie przed uszkodzeniem odkrytej w trakcie wykonywania robót ziemnych sieci drenarskiej
6. Nie wyklucza się istnienia w terenie innych, nie wykazanych na profilu urządzeń podziemnych, które nie były zgłoszone do inwentaryzacji lub wykonanych po opracowaniu niniejszego projektu

Jednostka projektowa	**mgr inż. Bogdan Wiśniewski** 28-230 Połaniec ul. Kosynierów 1/7 tel. 502-511-244 wisniewski@bt-w.pl		*Numer* 11/BKŚ/2018
Inwestor	**GMINA OLEŚNICA** 28-220 Oleśnica; ul. Nadstawie 1		*Data* 07–2018
Nazwa przedsięwzięcia	Budowa sieci kanalizacji sanitarnej wzdłuż dróg gminnych usytuowanych na działkach nr ewid. 662, 663 w Oleśnicy		*Stadium* Projekt budowlany
Temat rysunku	PROFIL PODŁUŻNY KANALIZACJI SANITARNEJ		*Skala* 1:100/1000 *Format* A3
Projektant: mgr inż. Bogdan Wiśniewski	197/Tbg/98		*Nr rys* 2
Sprawdzający inż. Janusz Lis	2835/Lb/94		

STUDNIA REWIZYJNA DN1200

PRZEKRÓJ A-A

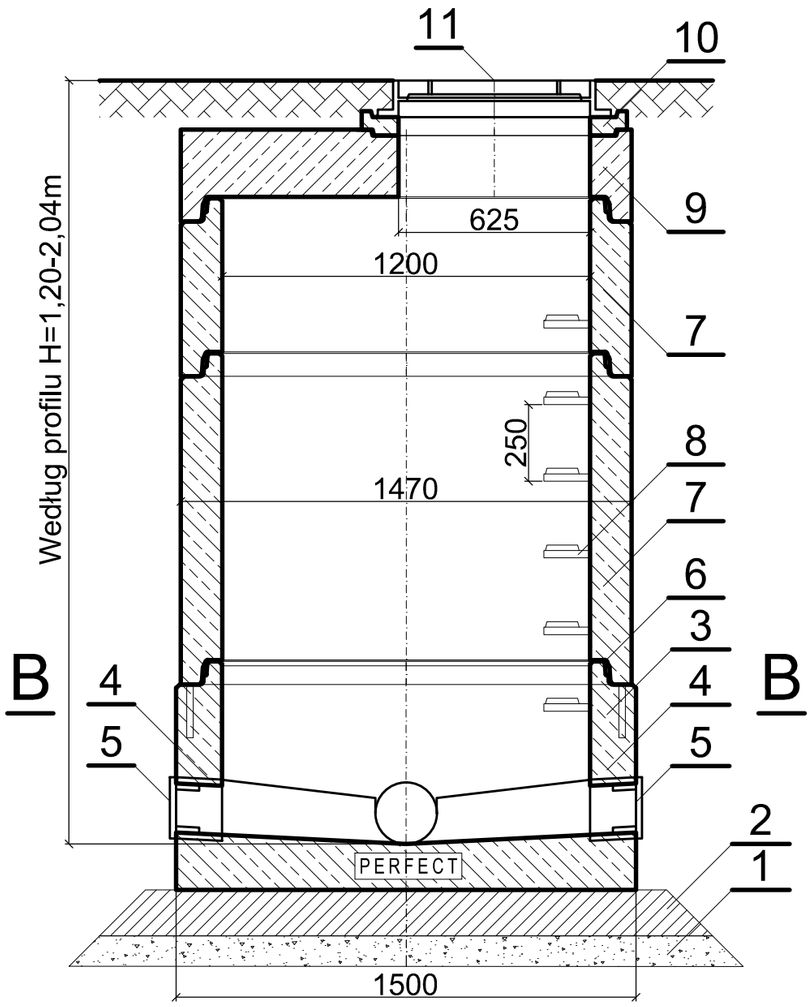

PRZEKRÓJ B-B

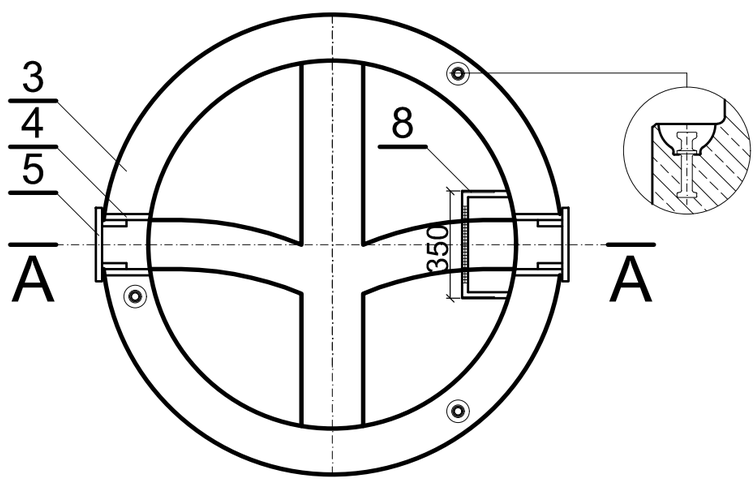

1. Podsypka piaskowa
2. Podbudowa z chudego betonu C12/15 o gr. 15cm
3. Dennica z kinetą monolityczną PERFECT wykonana jako jendolity odlew z betonu samozagęszczalnego (SCC)
4. Przejście szczelne systemowe wybranego producenta rur
5. Zaślepka DN160mm
6. Połączenie elementów studni przy pomocy uszczelki gwarantującej szczelność
7. Kręgi betonowe wibroprasowane DN1200/250; 500; 750; 1000mm
8. Szczeble złazowe stalowe powlekane tworzywem (wg. PN-EN 13101:2004) w kolorze żółtym w rozstawie co 250mm montowane w trakcie prefabrykacji
9. Płyta przykrywowa DN1200/625mm h=200mm
10. Pierścień wyrównujący 625/60; 80; 100; 120; 140mm
11. Właz żeliwny typ ciężkiego klasy D400

Uwaga:

1. Prefabrykowane elementy betonowe wykonane zgodnie z PN-EN 1917:2004, klasa betonu min. C35/45, nasiąkliwość do 4%, wodoszczelność W12, mrozoodporność - klasa ekspozycji XF4, odporność na agresję chemiczną - klasa ekspozycji XA2, wytrzymałość na obciążenia pionowe min 300 kN, łączenie elementów studni na uszczelki samosmarujące SDV, gwarancja 100% szczelności.
2. Wymiary poszczególnych elementów studni dostosować do wysokości studni określonej na profilu podłużnym.
3. Przed zamówieniem studni należy sprawdzić zgodność z profilem podłużnym rzędnych terenu istniejącego.

Jednostka projektowa: **mgr inż. Bogdan Wiśniewski** 28-230 Połaniec ul. Kosynierów 1/7 tel. 502-511-244 wisniewski@bt-w.pl		Numer: 11/BKŚ/2018
Inwestor: **GMINA OLEŚNICA** 28-220 Oleśnica; ul. Nadstawie 1		Data: 07–2018
Nazwa przedsięwzięcia: Budowa sieci kanalizacji sanitarnej wzdłuż dróg gminnych usytuowanych na działkach nr ewid. 662, 663 w Oleśnicy		Stadium: Projekt budowlany
Temat rysunku: SCHEMAT MONTAŻU STUDNI REWIZYJNO–PRZYŁĄCZENIOWEJ		Skala: 1 : 20 Format: A3
Projektant: mgr inż. Bogdan Wiśniewski	197/Tbg/98	Nr rys: 3
Sprawdzający: inż. Janusz Lis	2835/Lb/94	

WOJEWODA TARNOBRZESKI

Nr 197/Tbg/98

Tarnobrzeg, 1998.12.14.-

UPRAWNIENIA BUDOWLANE

Na podstawie art. 12 ust. 2, art. 13 ust.1 pkt 1 i 2, ust.3 i 4 , art. 14 ust. 1 pkt 4 Ustawy z dnia 7 lipca 1994r. - Prawo budowlane (Dz.U.Nr 89, poz.414 z 1994r. z późn. zm.) oraz § 3 ust. 1, § 4 ust.2, § 9 ust. 1 pkt 1 i 2 Rozporządzenia Ministra Gospodarki Przestrzennej i Budownictwa z dnia 30 grudnia 1994r. w sprawie samodzielnych funkcji technicznych w budownictwie (Dz.U.Nr 8, poz.38 z 1995r.) i art. 104 Kodeksu postępowania administracyjnego,

n a d a j ę

Panu Bogdanowi Pawłowi WIŚNIEWSKIEMU

ur. 25 stycznia 1960r. w Tarnowie

mgr inż. inżynierii środowiska

UPRAWNIENIA BUDOWLANE

do projektowania i kierowania robotami budowlanymi bez ograniczeń w specjalności instalacyjnej w zakresie sieci, instalacji i urządzeń: wodociągowych i kanalizacyjnych, cieplnych, wentylacyjnych i gazowych.

Uprawnienia budowlane do kierowania robotami budowlanymi stanowią również podstawę do :

- *kierowania wytwarzaniem elementów sieci, instalacji i urządzeń: wodociągowych i kanalizacyjnych, cieplnych, wentylacyjnych i gazowych oraz nadzorowania i kontroli technicznej wykonywania tych elementów,*
- *wykonywania nadzoru inwestorskiego,*
- *sprawowania kontroli technicznej utrzymania sieci, instalacji i urządzeń: wodociągowych i kanalizacyjnych, cieplnych, wentylacyjnych i gazowych .*

Uprawnienia budowlane do projektowania bez ograniczeń stanowią również podstawę do sprawdzania projektów budowlanych w specjalności objętej tymi uprawnieniami.

Od decyzji niniejszej służy odwołanie do Głównego Inspektora Nadzoru Budowlanego w terminie 14 dni od daty jej otrzymania, za moim pośrednictwem.

WOJEWODA TARNOBRZESKI

Z up. Wojewody

mgr inż. [illegible]

Dyrektor Wydziału

Architekt Wojewódzki

ŚWIĘTOKRZYSKA
OKRĘGOWA
IZBA
INŻYNIERÓW
BUDOWNICTWA

Kielce, dn. 3 styczeń 2018

Zaświadczenie

Pan(i) ***Wiśniewski Bogdan***

miejsce zamieszkania :

ul.Kosynierów 1/7

28-230 Połaniec

jest członkiem Świętokrzyskiej Okręgowej Izby Inżynierów Budownictwa

o numerze ewidencyjnym : ***SWK/IS/1581/01***

i posiada wymagane ubezpieczenie od odpowiedzialności cywilnej.

Niniejsze zaświadczenie jest ważne od dnia ***01-01-2018*** *do* ***31-12-2018***

Z up. Przewodniczącego ŚOIIB

mgr inż. Wiesława Sobańska
DYREKTOR BIURA

Świętokrzyska Okręgowa Izba Inżynierów Budownictwa
25-304 Kielce, ul. Leonarda 18: tel. 41 344 94 13, tel. kom. 694 912 692, fax 41 344 63 82
www.swk.piib.org.pl, e-mail: swk@piib.org.pl
Bank Pekao S.A. I O/Kielce, nr rach. 98 1240137211110000012505214
Godziny pracy biura: poniedziałek, wtorek, czwartek, piątek - od 10:00 do 16:00, środa - nieczynne
Godziny pracy czytelni: wtorek - od 10:00 do 16:00

URZĄD WOJEWÓDZKI
w Lublinie
-1-

/pieczęć/

Lublin dnia 23-12-1994r

Nr 2835/Lb/94

DECYZJA

O STWIERDZENIU PRZYGOTOWANIA ZAWODOWEGO

do pełnienia samodzielnych funkcji technicznych w budownictwie

Na podstawie § 4 ust. 2, § 5 ust. 1, § 7 i § 13 ust. 1 pkt. 4 lit. a i b rozporządzenia Ministra Gospodarki Terenowej i Ochrony Środowiska z dnia 20 lutego 1975r w sprawie samodzielnych funkcji technicznych w budownictwie /Dz. U. Nr 8 poz. 46/; - stwierdza się, że:

Pan Janusz, Waldemar L i s
inżynier urządzeń sanitarnych
urodzony dnia 6 grudnia 1941r w Klementowicach

posiada przygotowanie zawodowe upoważniające do wykonywania samodzielnych funkcji:

PROJEKTANTA ORAZ KIEROWNIKA BUDOWY I ROBÓT

w specjalności: instalacyjno-inżynieryjnej
w zakresie: sieci i instalacji sanitarnych.

Pan Janusz, Waldemar L i s *jest upoważniony do:*

1/ *sporządzania projektów sieci i instalacji sanitarnych obejmujących sieci wodociągowe, kanalizacyjne, gazowe i cieplne uzbrojenia terenu oraz instalacje kanalizacyjne, wodociągowe, gazowe, cieplne i klimatyzacyjno-wentylacyjne,*

2/ *kierowania, nadzorowania i kontrolowania budowy i robót, kierowania i kontrolowania wytwarzania konstrukcyjnych elementów sieci i instalacji oraz oceniania i badania stanu technicznego w zakresie sieci i instalacji sanitarnych - obejmujących sieci wodociągowe kanalizacyjne, gazowe i cieplne uzbrojenia terenu oraz instalacje wodociągowe, kanalizacyjne, gazowe, cieplne i klimatyzacyjno-wentylacyjne.*

URZĄD WOJEWÓDZKI W LUBLINIE

Z up. WOJEWODY
inż. Piotr [illegible]
Z-ca Dyrektora Wydziału
Gospodarki Przestrzennej

POLSKA IZBA INŻYNIERÓW BUDOWNICTWA

Zaświadczenie

o numerze weryfikacyjnym:

LUB-UQI-3EA-8KH *

Pan Janusz Lis o numerze ewidencyjnym LUB/IS/2630/01

adres zamieszkania ul. Skowieszyńska 33A, 24-100 Puławy

jest członkiem Lubelskiej Okręgowej Izby Inżynierów Budownictwa i posiada wymagane ubezpieczenie od odpowiedzialności cywilnej.

Niniejsze zaświadczenie jest ważne od 2018-01-01 do 2018-12-31.

Zaświadczenie zostało wygenerowane elektronicznie i opatrzone bezpiecznym podpisem elektronicznym weryfikowanym przy pomocy ważnego kwalifikowanego certyfikatu w dniu 2017-12-15 roku przez:

Wojciech Szewczyk, Przewodniczący Rady Lubelskiej Okręgowej Izby Inżynierów Budownictwa.

(Zgodnie art. 5 ust 2 ustawy z dnia 18 września 2001 r. o podpisie elektronicznym (Dz. U. 2001 Nr 130 poz. 1450) dane w postaci elektronicznej opatrzone bezpiecznym podpisem elektronicznym weryfikowanym przy pomocy ważnego kwalifikowanego certyfikatu są równoważne pod względem skutków prawnych dokumentom opatrzonym podpisami własnoręcznymi.)

* Weryfikację poprawności danych w niniejszym zaświadczeniu można sprawdzić za pomocą numeru weryfikacyjnego zaświadczenia na stronie Polskiej Izby Inżynierów Budownictwa www.piib.org.pl lub kontaktując się z biurem właściwej Okręgowej Izby Inżynierów Budownictwa.

Podpis jest prawidłowy

WÓJT GMINY OLEŚNICA
28 – 220 OLEŚNICA

ul. Nadstawie 1, woj. świętokrzyskie
T./F. 41 377 40 36
www.gminaolesnica.pl

WÓJT GMINY
OLEŚNICA

Oleśnica,2018-05-30

Znak: BKŚ.6733.4.2018

Decyzja Nr 4/2018

o ustaleniu lokalizacji inwestycji celu publicznego

Na podstawie **art. 50 ust.1 i 4, art. 51 ust. 1 pkt. 2, art. 53 ust. 4 oraz art. 54** ustawy z dnia 27 marca 2003 r. o planowaniu i zagospodarowaniu przestrzennym **(t. j. Dz. U. z 2017 r., poz. 1073 ze zm.)**, oraz **art. 104** ustawy z 14 czerwca 1960 r. – Kodeksu postępowania administracyjnego **(t. j. Dz. U. z 2017 r., poz. 1257)** po rozpatrzeniu wniosku **Gminy Oleśnica** z dnia **07–03–2018 r.,**

Ustalam na rzecz:

Gminy Oleśnica, z siedzibą: Nadstawie 1, 28–220 Oleśnica;

– lokalizację inwestycji celu publicznego, w rozumieniu art. 6 pkt. 3 ustawy z dnia 21 sierpnia 1997 r. o gospodarce nieruchomościami (t. j. Dz. U. z 2018 r., poz. 121 ze zm.), **t. j. w zakresie budowy i utrzymywania urządzeń infrastruktury technicznej do przesyłania ścieków bytowo-gospodarczych.**

I. Rodzaj inwestycji:

1) **Budowa sieci kanalizacji sanitarnej wzdłuż dróg gminnych usytuowanych na działkach nr ewid. 662, 663 w Oleśnicy**

Zakres przedmiotowy inwestycji:

- *Budowa ok. 250,0 m odcinka sieci kanalizacji sanitarnej Ø200 mm. wraz z instalacjami towarzyszącymi gwarantującymi prawidłowe funkcjonowanie.*

II. Warunki i szczegółowe zasady zagospodarowania terenu oraz jego zabudowy wynikające z przepisów odrębnych, a w szczególności w zakresie:

1) **warunków i wymagań ochrony i kształtowania ładu przestrzennego.**

Zgodnie z § 2 pkt. 1, litera „h" rozporządzenia Ministra Infrastruktury z dnia 26 sierpnia 2003 r. w sprawie oznaczeń i nazewnictwa stosowanych w decyzjach o ustaleniu lokalizacji inwestycji celu publicznego oraz w decyzji o warunkach zabudowy (Dz. U. z 2003 r., nr 164, poz. 1589), pod względem rodzaju zabudowy, **obiekt budowlany objęty decyzją posiada funkcję zaliczaną do obiektów infrastruktury technicznej.**

Dla projektowanej sieci kanalizacyjnej ustala się następujące warunki:

a) **kanalizacja w systemie grawitacyjnym,** na warunkach określonych przez Gminę Oleśnica, w piśmie znak: z dnia BKŚ.II.7021.15.2018 z dnia 13.03.2018 r.;

b) **skrzyżowania projektowanej sieci kanalizacyjnej z uzbrojeniem podziemnym winny być bezkolizyjne z zachowaniem obowiązujących przepisów i warunków określonych przez ich zarządców;**

c) **przejścia pod drogami na warunkach właściwych zarządców,**

d) **sieć oraz pozostałe instalacje należy wykonać z materiałów dopuszczonych i atestowanych przez właściwe instytucje państwowe do tego uprawnione.**

Trasa projektowanej sieci kanalizacji sanitarnej winna przebiegać w pasie drogi gminnej za zgodą właściwego zarządcy na umieszczenie kanalizacji sanitarnej w pasie drogowym, w dostosowaniu do wymogów obowiązujących przepisów szczególnych, w tym techniczno-budowlanych, Polskich Norm oraz zgodnie z zasadami wiedzy technicznej, w sposób zapewniający spełnienie wymogów określonych w ustawie – Prawo budowlane. W związku z powyższym, uściślenie przebiegu trasy sieci kanalizacji sanitarnej wraz z urządzeniami towarzyszącymi winno nastąpić na etapie prowadzonego postępowania administracyjnego zmierzającego do udzielenia pozwolenia na budowę.

Na terenie planowanej inwestycji występują urządzenia melioracji wodnych - sieć drenarska oraz rów szczegółowy R-1. W sytuacji wystąpienia kolizji planowanej inwestycji z urządzeniami melioracji wodnych, należy ją przebudować w taki sposób, aby zachować jej funkcjonowanie na warunkach określonych przez Wody Polskie Zarząd Zlewni w Sandomierzu. Projekt budowlany w tym zakresie należy uzgodnić z Wodami Polskimi Zarządem Zlewni w Sandomierzu. Ponadto zobowiązuje się inwestora do wykonania na własny koszt naprawy lub przełożenia sieci drenarskiej. W przypadku przebudowy urządzeń melioracji wodnych konieczne jest uzyskanie pozwolenia wodnoprawnego. Zgodnie z przepisami ustawy z dnia 20 lipca 2017 r. Prawo wodne (j.t. z 2017 r., poz. 1566 ze zm.) zabrania się niszczenia lub uszkadzania urządzeń wodnych. Wszystkie roboty inwestycyjne muszą być wykonane zgodnie z przepisami ustawy Prawo Wodne.

Projekt budowlany powinien być sporządzony zgodnie z Rozporządzeniem Ministra Transportu, Budownictwa i Gospodarki Morskiej z 25–04–2012 r. w sprawie zakresu i formy projektu budowlanego (Dz. U. z 2012 r., poz. 462 ze zm.).

Sposób postępowania z usuwanymi lub przemieszczanymi, w związku z realizacją inwestycji, odpadami (masami ziemi lub skalnymi, gruzem) wymaga uzgodnienia – zgodnie z wymogami ustawy z dnia 14 grudnia 2012 r. o odpadach (Dz. U. z 2018 r., poz. 21).

W jakich odległościach winny być usytuowane obiekty budowlane przy drogach regulują postanowienia ustawy z dnia 21 marca 1985 r. o drogach publicznych (t. j. Dz. U. z 2017 r., poz. 2222).

2) **ochrony środowiska i zdrowia ludzi oraz dziedzictwa kulturowego i zabytków oraz dóbr kultury współczesnej.**

Przedsięwzięcie inwestycyjne objęte niniejszą decyzją nie jest zaliczone do mogących potencjalnie znacząco oddziaływać na środowisko w rozumieniu rozporządzenia Rady Ministrów z dnia 9 listopada 2010 r. w sprawie przedsięwzięć mogących znacząco oddziaływać na środowisko (Dz. U. z 2016 r., poz. 71 ze zm.), bowiem realizacja wnioskowanego przedsięwzięcia nie kwalifikuje się do ustaleń §3 ust 1., pkt. 79 w/w rozporządzenia.

W związku z powyższym, przedmiotowa decyzja nie spełnia wymogów art. 71 ust. 2 pkt. 1 i 2, a zatem nie wymaga uzyskania „decyzji o środowiskowych uwarunkowaniach" o której mowa w art. 72 ustawy z dnia 3 października 2008 r. o udostępnianiu informacji o środowisku i jego ochronie, udziale społeczeństwa w ochronie środowiska oraz o ocenach oddziaływania na środowisko (Dz. U. z 2017 r., poz. 1405 ze zm.).

Przedsięwzięcie objęte decyzją nie znajduje się w obszarze Natura 2000.

Nieruchomość objęta decyzją znajduje się w zasięgu Solecko – Pacanowskiego Obszaru Chronionego Krajobrazu, wyznaczonego Uchwałą Nr XXXV/621/13 Sejmiku Województwa Świętokrzyskiego z dnia 23 września 2013 r. (Dz. Urz. Woj. Św. z 1 października 2013 r. poz. 3313), który jest formą ochrony przyrody w myśl art. 23 ust. 2 i 3 ustawy z dnia 16 kwietnia 2004 r. o ochronie przyrody (t. j. Dz. U. z 2018 r., poz. 142 ze zm.).

Przedmiotowa inwestycja na warunkach określonych w niniejszej decyzji nie narusza zakazów i nie stoi w sprzeczności z regulacjami określonymi dla w/w obszaru, a co za tym idzie – nie wpłynie negatywnie na środowisko przyrodnicze obszarów chronionych.

W zasięgu terenu objętego niniejszą decyzją nie występują obiekty stanowiące dobra kultury w rozumieniu ustawy z dnia 23 lipca 2003 r. o ochronie zabytków i opiece nad zabytkami (t. j. Dz. U. z 2017 r., poz. 2187).

W przypadku wystąpienia na terenie objętym decyzją chronionych prawem stanowisk archeologicznych – wszystkie osoby prowadzące roboty ziemne, które odkryją przedmiot, co do którego istnieje przypuszczenie, że jest on zabytkiem, są zobowiązane do przestrzegania przepisów w/w ustawy, a w szczególności dotyczących:

a) zabezpieczenia odkrytego przedmiotu i wstrzymaniu wszelkich robót mogących go uszkodzić lub zniszczyć;

b) niezwłocznego zawiadomienia o odkryciu przedmiotu Wojewódzkiego Konserwatora Zabytków lub Wójta Gminy Oleśnica.

Przy projektowaniu inwestycji należy zapewnić ochronę zieleni. Realizacja i eksploatacja inwestycji nie może spowodować uszkodzenia drzew i krzewów na terenie lokalizacji i terenach przyległych.

3) obsługi w zakresie infrastruktury technicznej i komunikacji.

Zakres inwestycyjny objęty niniejszą decyzją nie powoduje konieczności zapewnienia elementów infrastruktury technicznej.

Dojazd do urządzeń w celach konserwacyjnych z wykorzystaniem istniejących dróg publicznych o kategorii gminnej w zasięgu których przebiega projektowane przedsięwzięcie.

4) wymagania dotyczące ochrony interesów osób trzecich.

Przedsięwzięcie inwestycyjne objęte niniejszą decyzją nie może spowodować naruszenia uzasadnionego interesu osób trzecich przez:

a) pozbawienie:

- dostępu do drogi publicznej;
- możliwości korzystania z wody, kanalizacji, energii elektrycznej i cieplnej;

b) spowodowanie uciążliwości powodowanych przez hałas, wibrację, zakłócenia elektryczne i promieniowanie, zanieczyszczenia powietrza, wody i gleby.

Gwarancją nienaruszalności tych praw jest sporządzenie projektu budowlanego z uwzględnieniem wymogów określonych w art. 5 ustawy – Prawo budowlane. Zostaną one uściślone na etapie postępowania administracyjnego zmierzającego do udzielania pozwolenia na budowę. Wejście na teren sąsiedni wymaga, porozumienia z jego dysponentami, uporządkowania i przywrócenia poprzednich walorów gruntu oraz wypłacenia ustalonych umową odszkodowań.

5) ochrony obiektów budowlanych na terenach górniczych.

Nieruchomość objęta decyzją nie znajduje się w zasięgu terenu górniczego, a zatem realizowane przedsięwzięcie nie podlega wymogom sprecyzowanym w ustawie z dnia 9 czerwca 2011 r., Prawo geologiczne i górnicze (Dz. U. z 2017 r., poz. 2126).

III. Linia rozgraniczająca teren inwestycji:

Linię rozgraniczającą teren inwestycji wyznaczono na mapie zasadniczej w skali 1:1000, linią ciągłą koloru czarnego i literami ABCDEFGA, stanowiącej załącznik graficzny do niniejszej decyzji i jej integralną część.

U z a s a d n i e n i e

Decyzję o ustaleniu lokalizacji inwestycji celu publicznego, zgodnie z art. 52 ust. 1, ustawy z dnia 27 marca 2003 r. o planowaniu i zagospodarowaniu przestrzennym, wydaje się na wniosek inwestora.

Taki wniosek dla inwestycji opisanej w osnowie niniejszej decyzji wpłynął do Wójta Gminy Oleśnica w dniu 07–03–2018 r., **Gminy Oleśnica.**

Wniosek określał wszystkie elementy wymagane art. 52 ust. 2, ustawy 27 marca 2003 r. o planowaniu i zagospodarowaniu przestrzennym, a zatem stanowił podstawę do dokonania niezbędnych uzgodnień oraz ustalenia inwestycji celu publicznego o zakresie wymaganym art. 54.

O wszczęciu postępowania administracyjnego w sprawie wydania decyzji o ustaleniu lokalizacji inwestycji celu publicznego wszystkie strony zostały zawiadomione stosownie do wymogów art. 53 ust. 1 ustawy z 27 marca 2003 r. o planowaniu i zagospodarowaniu przestrzennym, oraz o przysługujących im uprawnieniach z których mogły korzystać bez ograniczeń.

W trakcie prowadzonego postępowania administracyjnego żadna z zainteresowanych stron nie wniosła zastrzeżeń, wniosków i uwag.

Zgodnie z postanowieniami ustawy z 27 marca 2003 r o planowaniu i zagospodarowaniu przestrzennym, przedmiotowa decyzja została podjęta po uprzednim uzyskaniu uzgodnień z właściwymi organami wymienionymi w art. 53 ust. 4 tej ustawy tj.:

a) Starostą Staszowskim w kwestii ochrony gruntów rolnych – Starosta Staszowski nie zajął stanowiska w terminie 14 dni od daty wystąpienia o uzgodnienie co jest równoznaczne z jego uzgodnieniem,

b) Państwowym Gospodarstwem Wodnym Wody Polskie – Państwowe Gospodarstwo wodne Wody Polskie Zarząd Zlewni w Sandomierzu- Postanowienie KR.ZZŚ.4.4603.294.2018.KG./1817 z dnia 25 kwietnia 2018r uzgadniające pozytywnie projekt decyzji ,

c)

d) Regionalnym Dyrektorem Środowiska w Kielcach w zakresie wartości przyrodniczych terenu – Regionalny Dyrektor Ochrony Środowiska w Kielcach nie zajął stanowiska w terminie 21 dni od daty wystąpienia o uzgodnienie co jest równoznaczne z jego uzgodnieniem.

Stosownie do postanowień art. 53 ust. 4 pkt. 10 ustawy o planowaniu i zagospodarowaniu przestrzennym, obowiązujących od dnia 22 września 2004r. przedsięwzięcie inwestycyjne objęte decyzją nie wymaga uzgodnienia z Wojewodą Świętokrzyskim, Zarządem Województwa i Zarządem Powiatu, w zakresie zadań samorządowych i rządowych, służących realizacji celu publicznego, o których mowa w art. 39 ust. 3 pkt. 3 i art. 48, bowiem działki przewidziane pod jego realizację nie znajdują się w zasięgu terenu przeznaczonego na te cele w miejscowym planie zagospodarowania przestrzennego gminy Oleśnica, który utracił moc z dniem 31 grudnia 2003 r.

Rozstrzygnięcie objęte niniejszą decyzją podjęto, po uprzednim dokonaniu analizy o której mowa w art. 53 ust. 3 przytoczonej na wstępie ustawy o planowaniu i zagospodarowaniu przestrzennym w zakresie warunków i zasad zagospodarowania terenu oraz jego zabudowy, wynikających z przepisów odrębnych, jak też analizy stanu faktycznego i prawnego terenu, na którym przewiduje się realizację inwestycji.

Budowa urządzeń infrastruktury technicznej objętych niniejszą decyzją, t j. sieci kanalizacji sanitarnej wraz z urządzeniami towarzyszącymi gwarantującymi prawidłowe jej funkcjonowanie, nie narusza postanowień ustawy z dnia 3 lutego 1995 r. o ochronie gruntów rolnych i leśnych (t. j. Dz. U. 2017 r., poz. 1161), bowiem nie powoduje wyłączenia z produkcji gruntów rolnych i leśnych. Ograniczenie użytkowania terenu na odcinku przebiegu sieci następuje na okres czasowy tj. wykonywania robót budowlanych, które po ich zakończeniu przywracane są do stanu pierwotnego.

Uwzględniając zatem postanowienia art. 56, stanowiącym, że nie można odmówić ustalenia lokalizacji inwestycji celu publicznego, jeżeli zamierzenie inwestycyjne jest zgodne z przepisami odrębnymi – orzekam jak w sentencji decyzji.

P o u c z e n i e

a) Od niniejszej decyzji stronom służy odwołanie do Samorządowego Kolegium Odwoławczego w Kielcach, Al. IX Wieków Kielc 3, 25 – 516 Kielce, za pośrednictwem Wójta Gminy Oleśnica, w terminie 14 dni od daty jej doręczenia;

b) Strona po doręczeniu decyzji, w trakcie biegu powyższego terminu, może zrzec się prawa do wniesienia odwołania. Zrzeczenia należy dokonać wobec Wójta Gminy Oleśnica. Po zrzeczeniu się prawa do

wniesienia odwołania przez ostatnią ze stron postępowania, decyzja staje się ostateczna i prawomocna. Zrzeczenie się prawa do wniesienia odwołania przez wszystkie strony powoduje, że sprawa nie będzie mogła zostać rozpoznana przez organ odwoławczy, a także, że nie będzie dopuszczalna skarga do sądu administracyjnego na decyzję wydaną w sprawie;

c) Wójt Gminy Oleśnica w drodze decyzji, stwierdza wygaśnięcie decyzji o ustaleniu lokalizacji inwestycji celu publicznego w trybie art. 162 §1 pkt. 1 Kodeksu Postępowania Administracyjnego, jeżeli:
   - inny wnioskodawca uzyskał pozwolenie na budowę, na teren objęty niniejszą decyzją,
   - jeżeli przed wydaniem decyzji o pozwoleniu na budowę wejdzie w życie miejscowy plan zagospodarowania przestrzennego, z ustaleniami którego będą sprzeczne warunki określone w tej decyzji.

d) Decyzja niniejsza uprawnia inwestora do ubiegania się o pozwolenie na budowę dla zamierzenia inwestycyjnego w niej określonego, ale kwestia możliwości realizacji tego zamierzenia będzie rozstrzygana na etapie zatwierdzania projektu budowlanego i wydawania pozwolenia na budowę, co należy do kompetencji organu administracji architektoniczno-budowlanej;

e) Do wniosku o wydanie pozwolenia na budowę należy załączyć dokumenty wymagane przepisami ustawy – Prawo budowlane, wraz z opiniami i uzgodnieniami;

f) W myśl art. 55 u o p. i z. p. decyzja o ustaleniu lokalizacji inwestycji celu publicznego wiąże organ wydający decyzje o pozwoleniu na budowę, w tym sensie, że nie może on wydać pozwolenia na budowę w odniesieniu do terenu, który nie został objęty decyzją i nie może wykraczać poza warunki nią określone;

g) Do robót budowlanych można przystąpić po uzyskaniu ostatecznej decyzji o pozwoleniu na budowę w trybie określonym w ustawie z 7 lipca 1994 r. – Prawo budowlane (t. j. Dz. U. z 2017 r., poz. 1332);

h) Niniejsza decyzja nie rodzi praw do terenu oraz nie narusza prawa własności i uprawnień osób trzecich (art. 63 ust. 2 ustawy o planowaniu i zagospodarowaniu przestrzennym);

i) Zgodnie z przepisem art. 63 ust. 4 ww. ustawy wnioskodawcy, który nie uzyskał prawa do terenu, nie przysługuje roszczenie o zwrot nakładów poniesionych w związku z otrzymaną decyzją o ustaleniu lokalizacji inwestycji celu publicznego.

Projekt niniejszej decyzji został sporządzony przez mgr inż. arch. kraj., inż. arch. Paulę Zdybiowską – Piec, posiadającą kwalifikację do wykonywania zawodu urbanisty na podstawie art. 50 pkt. 4 ustawy z dnia 27 marca 2003 r. o planowaniu i zagospodarowaniu przestrzennym.

mgr inż. arch. krajobr. inż. arch.
Paula Zdybiowska-Piec
e-mail: paula.zdybiowska@gmail.com
tel. (48) 784 69 54 16

WÓJT GMINY OLEŚNICA

Z up. WÓJTA
mgr inż. Anna Antonik
KIEROWNIK
Referatu Budownictwa, Gospodarki Komunalnej, Rolnictwa i Ochrony Środowiska

Załączniki:
Nr 1 – graficzny, stanowiący integralną część decyzji

Otrzymują:
1) strony w sprawie wg załączonego w aktach wykazu
2) a/a

WÓJT GMINY OLEŚNICA

Wobec nie zaskarżenia niniejszej decyzji we właściwym terminie i trybie stała się ona ostateczna w dniu ...28.06..... 2018 r. i podlega wykonaniu.
Oleśnica, dnia ..13.07... 2018r.

Z up. WÓJTA
mgr inż. Anna Antonik
KIEROWNIK
Referatu Budownictwa, Gospodarki Komunalnej, Rolnictwa i Ochrony Środowiska

Oleśnica
Skala 1:1000

Legenda: ABC...A — linia rozgraniczająca teren inwestycji

Urząd Gminy w Oleśnicy
ul. Nadstawie 1
28-220 Oleśnica
tel./fax (041) 377 40 36
NIP 655-13-56-469 REGON 000547202

Załącznik graficzny ...Nr 1.....
stanowi integralną część decyzji
Wójta Gminy Oleśnica
znak: BKŚ.II.6733.4.2018
z dnia ...2018-05-30.....

Z up. WÓJTA
mgr inż. Anna Antonik
KIEROWNIK
Referatu Budownictwa, Gospodarki
Komunalnej, Rolnictwa i Ochrony Środowiska

Niniejsza mapa nie może służyć do celów projektowych
skala 1 : 1000
sekcje: 154.342.084; 154.342.093; 154.342.132; 154.342.141
Poświadcza się zgodność niniejszej mapy z oryginałem przyjętym do państwowego zasobu geodezyjnego i kartograficznego Powiatowego Ośrodka Dokumentacji Geodezyjnej i Kartograficznej w Staszowie.
zgodnie z licencją: G.6640.V.317.2018.2612.CL
z dnia 2018-02-09

mgr inż. Paulina Gajdzińska-Piec
e-mail: paulina.dybiowska@gmail.com
tel. (48) 784 69 54 16

Gmina Oleśnica
ul. Nadstawie 1
28-220 Oleśnica
NIP 868-15-81-989 Regon 291010458

Oleśnica 2018-03-26

BKŚ.II.7021.15.2018

WARUNKI TECHNICZNE PRZYŁĄCZENIA PROJEKTOWANEJ KANALIZACJI SANITARNEJ

GMINA OLEŚNICA

Na podstawie wniosku z dnia 08.03.2018 r., w związku z planowaną budową sieci kanalizacji sanitarnej wzdłuż dróg gminnych, usytuowanych na działkach nr 662 i 663 w Oleśnicy, kanalizację sanitarną należy projektować według następujących warunków technicznych:

1. Proponuje się budowę sieci sanitarnej wzdłuż drogi gminnej, usytuowanej na działce nr 663, doprowadzając ścieki do drogi gminnej tj. działka nr 662.
2. Należy projektować kolektor o średnicy 200 mm.
3. Gmina Oleśnica zapewnia odbiór ścieków z projektowanej kanalizacji sanitarnej do oczyszczalni ścieków w Oleśnicy.

Z up. WÓJTA
mgr Magdalena Dziedzic
Z-CA KIEROWNIKA
Referatu Budownictwa, Gospodarki
Komunalnej, Rolnictwa i Ochrony Środowiska

PAŃSTWOWY POWIATOWY
INSPEKTOR SANITARNY
28-200 Staszów, ul. Szpitalna 37/14
tel. 15 864-27-86, 15 864-28-93
-3-

Staszów, dnia 30.08.2018 r.

SE V-4430/6/18

OPINIA SANITARNA

Na podstawie art.3, pkt.2a ustawy z dnia 14 marca 1985 r. o Państwowej Inspekcji Sanitarnej (tj. poz. 1261 z 2017r. z późn. zm.), rozdziału II - Działu IV rozporządzenia Ministra Infrastruktury z dnia 12 kwietnia 2002 r. w sprawie warunków technicznych, jakim powinny odpowiadać budynki i ich usytuowanie (tj. poz. 1422 z 2015r. z późn. zm.).

Państwowy Powiatowy Inspektor Sanitarny w Staszowie po zapoznaniu się z dokumentacją:

Projektu budowlanego „Budowa sieci kanalizacji sanitarnej wzdłuż dróg gminnych usytuowanych na działkach nr ewid. 662, 663 w Oleśnicy" - opracowaną przez: Pana Bogdana Wiśniewskiego ul. Kosynierów 1/7 28-230 Połaniec - data opracowania: lipiec 2018 r.

nadesłaną przy piśmie z dnia 24.08.2018 r.

przez: Pana Bogdana Wiśniewskiego
ul. Kosynierów 1/7
28-230 Połaniec

uzgadnia projekt w zakresie wymagań higieniczno-sanitarnych - bez uwag.

Uzasadnienie:

Pan Bogdan Wiśniewski zwrócił się pismem z dnia 24.08.2018r. do Państwowego Powiatowego Inspektora Sanitarnego w Staszowie o uzgodnienie w/w dokumentacji pod względem wymagań sanitarno-higienicznych.
Zakres opracowania obejmuje:

- Wykonanie odcinka sieci kanalizacji sanitarnej o łącznej długości wynoszącej 202m z rur PP-b SN8 Ø200mm, wraz z 8 studniami betonowymi DN1200mm.

Projektowana sieć kanalizacyjna przebiegać będzie przez działki o nr ewid.: 662, 663 w obrębie Oleśnica. Na terenie inwestycji brak miejscowego planu zagospodarowania przestrzennego dla obszaru, przez które będzie ona przebiegać. Działki, przez które przebiegać będzie projektowana sieć kanalizacyjna wyposażone są w linię eNN, wodociągową, oraz gazociągową. Celem budowy jest: umożliwienie odprowadzenia ścieków sanitarnych z istniejącej i planowanej zabudowy jednorodzinnej z działek nią objętych oraz połączenie projektowanego odcinka sieci do istniejącego systemu, skomunikowanego z oczyszczalnią ścieków. Miejsca kolizyjne – skrzyżowania z siecią wodociągową na czas wykonywania robót budowlanych zabezpieczone będą poprzez podwieszenie ich do konstrukcji nośnej. Przy prowadzeniu przewodów w bezpośrednim sąsiedztwie urządzeń mogących spowodować skażenie wody każdorazowo przeanalizowane i ustalone zostaną minimalne odległości i sposób zabezpieczenia przewodów.

Pouczenie:

Niniejsza opinia ważna jest pod warunkiem dołączenia do niej kopii projektu

budowlanego, na którym znajduje się klauzula stwierdzająca zaopiniowanie projektu przez Państwowego Powiatowego Inspektora Sanitarnego w Staszowie. O terminie powołania komisji odbioru technicznego obiektu należy powiadomić Państwową Inspekcję Sanitarną.

Załączniki:
nr1 – projekt

PAŃSTWOWY POWIATOWY
INSPEKTOR SANITARNY
w Staszowie
Bożena Głaz

Otrzymują:

1. Bogdan Wiśniewski
   ul. Kosynierów 1/7
   28-230 Połaniec
2. a/a

KK/KK

Państwowe
Gospodarstwo Wodne
Wody Polskie

Sandomierz 11.09.2018r.

KR.ZZP.4.4603.995.2018.KG/4841

Bogdan Wiśniewski
ul. Kosynierów 1/7
28-230 Połaniec

Państwowe Gospodarstwo Wodne Wody Polskie Zarząd Zlewni w Sandomierzu w odpowiedzi na pismo z dn. 24.08.2018 w sprawie występowania urządzeń melioracji wodnych zgodnie z art. 53 ust.4 pkt 6 w związku z art. 64 ustawy z dn. 27.03.2003r. o planowaniu i zagospodarowaniu przestrzennym informuje, że na trasie przebiegu kanalizacji sanitarnej występują kolizje z urządzeniami melioracji wodnych:

- działki 663 obręb Oleśnica – Rów R-1

Miejsce kolizji kanalizacji sanitarnej z rowem przedstawiono w załącznikach graficznych (w załączeniu)
Zgodnie z art. 192 ust. 1 pkt 1, w związku z art. 17 ust. 1 ustawy z dnia 20 lipca 2017r. – Prawo wodne zabrania się niszczenia i uszkadzania urządzeń wodnych.

DYREKTOR
Jacek Szewczyk

Otrzymują:

1. Adresat + załączniki
2. a/a

Państwowe Gospodarstwo Wodne Wody Polskie
Zarząd Zlewni w Sandomierzu
ul. Długosza 4a 27-600 Sandomierz
tel.: +48 (15) 832 2797 | faks: +48 (15) 833 2707
e-mail: zzsandomierz@wody.gov.pl

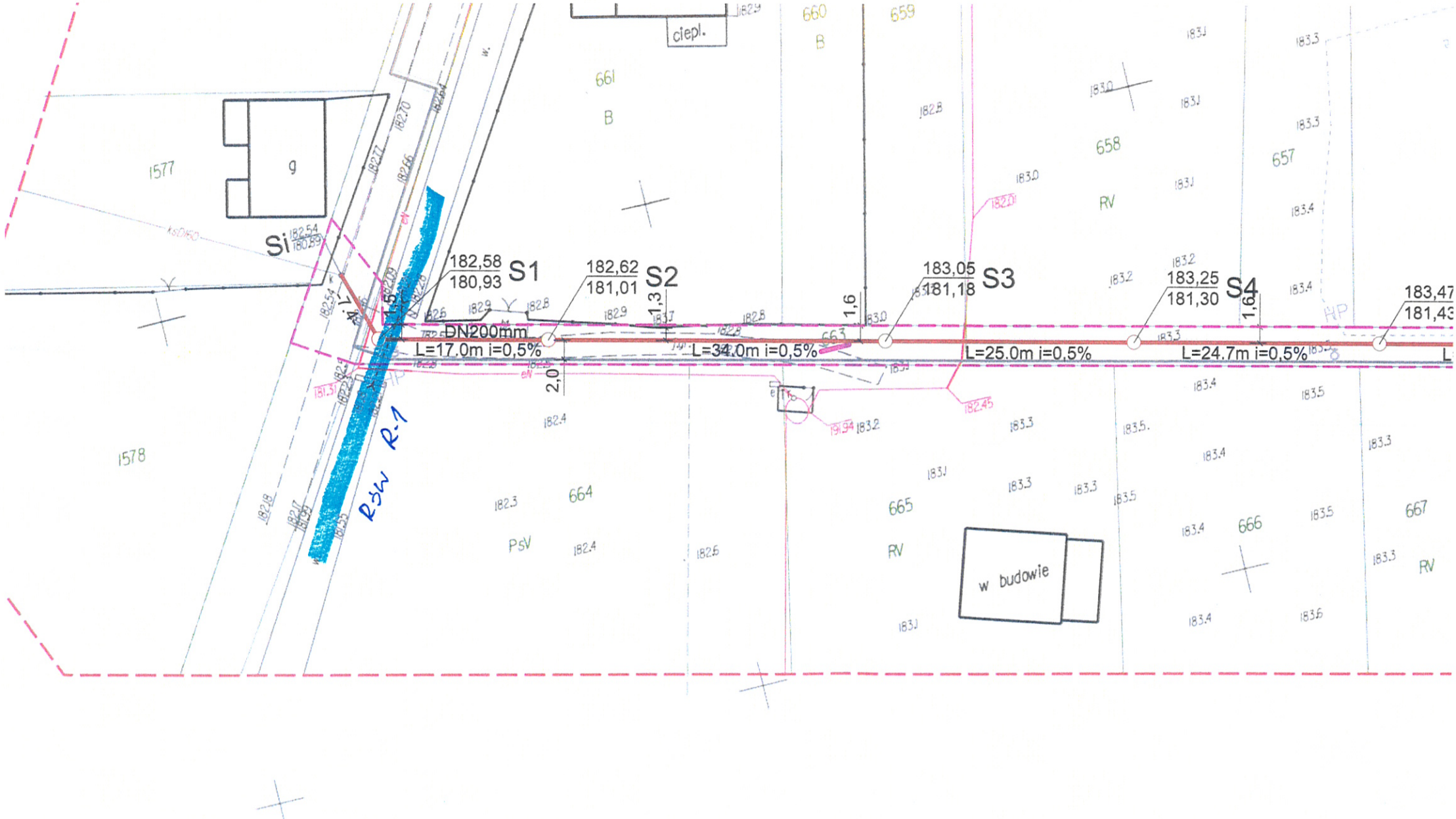

182,58
180,93
S1
182,62
181,01
S2
183,05
181,18
S3
183,25
181,30
S4
183,47
181,43
DN200mm
L=17.0m i=0,5%
L=34.0m i=0,5%
L=25.0m i=0,5%
L=24.7m i=0,5%
ciepl.
w budowie
RSW R-1

Starostwo Powiatowe w Staszowie
ul. Piłsudskiego 7
28-200 Staszów

Staszów, dnia 18.09.2018r.

Protokół Nr G.VI.6630.70.2018.

Z Narady Koordynacyjnej przeprowadzonej w dniu 18.09.2018 w budynku Starostwa Powiatowego w Staszowie.

Projektowane: sieć kanalizacji sanitarnej.

Obiekt : gm: Oleśnica, obr: Oleśnica.

Inwestor: Gmina Oleśnica.

Wnioskodawca: **Bogdan Wiśniewski.**

Przewodniczący: Kierownik Powiatowego Ośrodka Dokumentacji Geodezyjnej i Kartograficznej mgr inż. Sławomir Bartos.

otrzymana przez Zespół dnia 24.08.2018 roku, zlecenie z dnia 24.08.2018 roku, znak:

UWAGI I ZALECENIA:

1. Znaki geodezyjne, urządzenia zabezpieczające te znaki oraz budowle triangulacyjne podlegają ochronie. Szczególną uwagę należy zwrócić na znaki oznaczone na załączniku graficznym numerami .....
   O ich zniszczeniu, uszkodzeniu lub przemieszczeniu należy zawiadomić starostę, który podejmie działania mające na celu ustalenie i ukaranie sprawcy.
2. Niniejsze uzgodnienie opiniuje się pozytywnie pod warunkiem uwzględnienia niniejszych uwag i zaleceń oraz zapisów poszczególnych uczestników narad koordynacyjnych.
3. Podstawa prawna uzgodnienia:
   - Ustawa z dnia 17 maja 1989 r. - Prawo geodezyjne i kartograficzne art. 7d punkt 2, art. 27 i art. 28b jednolity tekst (Dz.U.2017.0.2101 z późn. zm.)

Z up. STAROSTY
mgr inż. Sławomir Bartos
Powiatowy Ośrodek Dokumentacji Geodezyjnej i Kartograficznej

Poświadczam zgodność niniejszego duplikatu - odpisu - wyciągu - wypisu - kopii z oryginałem.
Staszów, dnia 20.09.2018

UWAGI:

Ad 3 Uwaga na skrzyżowaniu z siecią gazową prowadzić pod nadzorem pracownika Gazowni w Busku-Zdroju i wyskazać protokół z ich odbioru

PODMIOTY NARAD KOORDYNACYJNYCH				
L.p.	INSTYTUCJE	Imię i nazwisko osoby reprezentującej	Data	Podpis
1	Wójt Gminy w Oleśnicy			
2	Bogdan Wiśniewski			
3	Polska Spółka Gazownictwa Sp. z o.o. Oddział Zakład Gazowniczy w Kielcach	JERZY CICHACKI	18.09 2018	
4	PGE Dystrybucja S.A. Oddział Skarżysko – Kamienna Rejon Energetyczny Busko - Zdrój			
5.	Powiatowa Stacja Sanitarno – Epidemiologiczna w Staszowie			
6.	Wydział Administracji Architektoniczno-Budowlanej Starostwa Powiatowego w Staszowie	Dorota Warchołowska		MOS
7.	Powiatowy Inspektorat Nadzoru Budowlanego w Staszowie			

Pomimo zawiadomienia nie stawili się przedstawiciele, którzy reprezentują podmioty:

1. Wójt Gminy w Oleśnicy
2. Bogdan Wiśniewski
3. PGE Dystrybucja S.A. O/Skarżysko-Kamienna RE Busko-Zdrój
4. Powiatowa Stacja Sanitarno-Epidemiologiczna w Staszowie
5. Powiatowy Inspektorat Nadzoru Budowlanego w Staszowie

Poświadczam zgodność niniejszego duplikatu - odpisu - wyciągu - wypisu - kopii z oryginałem.

Staszów, dnia 20.09.2018.

Z up. STAROSTY
mgr inż. Sławomir Bartos
Kierownik
Powiatowego Ośrodka Dokumentacji Geodezyjnej i Kartograficznej

Z up. STAROSTY
mgr inż. [illegible]
Powiatowego Ośrodka Dokumentacji Geodezyjnej i Kartograficznej

WÓJT GMINY
OLEŚNICA

Oleśnica 2018-08-28

Znak: BKŚ.III. 7230.6.2018

DECYZJA

Na podstawie art. 39 ust.3 i 3a ,4, 5 ustawy z dnia.21 marca .1985r.o drogach publicznych (Dz.U. z 2017 poz. 2222 z późn. zm.) oraz art. 104 Kodeksu postępowania administracyjnego (Dz.U z 2017r. poz. 1257 tj.) po rozpatrzeniu wniosku: **Gminy Oleśnica ul. Nadstawie 1, 28-220 Oleśnica** z dnia 2018-08-24 w sprawie wyrażenia zgody na budowę sieci kanalizacji sanitarnej wzdłuż dróg gminnych usytuowanych na działkach nr 662 i 663 w Oleśnicy według załączonej mapy sytuacyjno-wysokościowej

zezwalam wnioskodawcy

1.Na zlokalizowanie w pasie dróg gminnych nr 662 i 663 w miejscowości Oleśnica urządzenia infrastruktury technicznej niezwiązanej z potrzebami zarządzania drogami lub potrzebami ruchu drogowego tj. umieszczenie w pasie drogi gminnej sieci kanalizacji sanitarnej zgodnie z załączonym załącznikiem graficznym.

2. Ustala się następujące warunki zezwolenia:

1.Budowę kanalizacji wzdłuż dróg gminnych wykonać metodą wykopów wąskoprzestrzennych w szalunkach systemowych. Na odcinku Si-S1 podbudowę i nawierzchnię drogi przywrócić do stanu pierwotnego.
2 Roboty związane z umieszczeniem urządzenia obcego pod drogą nie mogą zmniejszać stateczności i nośności podłoża oraz nawierzchni drogi, naruszać urządzeń odwadniających, ciągów dla pieszych i innych podziemnych urządzeń drogi.

3.. W/w inwestycję należy wykonać zgodnie z wymogami określonymi w Rozporządzeniu Ministra Transportu i Gospodarki Morskiej z dnia 2 marca 1999roku w sprawie warunków technicznych , jakim powinny odpowiadać drogi publiczne i ich usytuowanie (Dz.U. 2016.124 tj.).

4. W przypadku kolizji w/w sieci z elementami pasa drogowego podczas przebudowy pasa drogowego, inwestor na własny koszt dokona przełożenia lub zabezpieczenia uzgadnianej sieci.

5.Na czas prowadzenia robót udziela się prawo dysponowania gruntem w granicach pasa drogowego w.w drogach gminnych (działka nr 662 i 663) w zakresie objętym niniejszą decyzją.

6.Po wykonaniu w/w prac teren należy uporządkować i przywrócić do stanu pierwotnego.

7.Zarządca drogi nie będzie ponosił odpowiedzialności za uszkodzenia umieszczonego w pasie drogowym odcinka kanalizacji sanitarnej..

Roboty mogą być rozpoczęte po uprzednim oznakowaniu i zabezpieczeniu robót.

Zajmujący pas drogowy odpowiada za stan bezpieczeństwa w zajmowanym pasie drogowym i ponosi całkowitą odpowiedzialność cywilną wobec osób trzecich z tytułu szkód mogących zaistnieć w tym terminie w związku z prowadzonymi robotami.

3. Zobowiązuje się wnioskodawcę do:

- uzyskania zgłoszenia lub pozwolenia budowy wykonania robót budowlanych.

4. Odstępuje się od pobierania opłat za zajęcie pasa drogowego i umieszczenia w pasie drogowym urządzeń infrastruktury technicznej będącej własnością Gminy Oleśnica.

Uzasadnienie

Zgodnie z art. 39 ust. 1 pkt.1 ustawy o drogach publicznych zabronione jest lokalizowanie obiektów i urządzeń infrastruktury technicznej niezwiązanej z potrzebami zarządzania drogami lub potrzebami ruchu drogowego. Wyjątek stanowi zapis ust.3 zgodnie z którym w szczególnie uzasadnionych przypadkach umieszczanie w pasie drogowym urządzeń nie związanych z potrzebami ruchu może nastąpić wyłącznie za zezwoleniem właściwego zarządcy drogi Udzielenie zezwolenia ma charakter wyjątkowy. Przedmiotowa decyzja nie powinna wpłynąć negatywnie na funkcjonowanie układu drogowego pod warunkiem zachowania przez stronę wnioskującą w/w warunków.

Decyzja jest zgodna z wolą strony.

Zezwolenie na lokalizację w pasie drogowym obiektów budowlanych lub urządzeń nie związanych z potrzebami zarządzania drogami lub potrzebami ruchu drogowego nie podlega opłacie skarbowej zgodnie z ustawą o opłacie skarbowej z dnia 16 listopada 2006r./Dz.U. z 2018r poz.1044 z póź.zm/.

P o u c z e n i e

Od niniejszej decyzji służy stronom odwołanie do Samorządowego Kolegium Odwoławczego w Kielcach za pośrednictwem Wójta Gminy Oleśnica w ciągu 14 dni od daty otrzymania niniejszej decyzji.

1. zał. graficzny nr 1

WÓJT GMINY OLEŚNICA

WÓJT
mgr Leszek Juda

Otrzymują
1.adresat
2 a/a

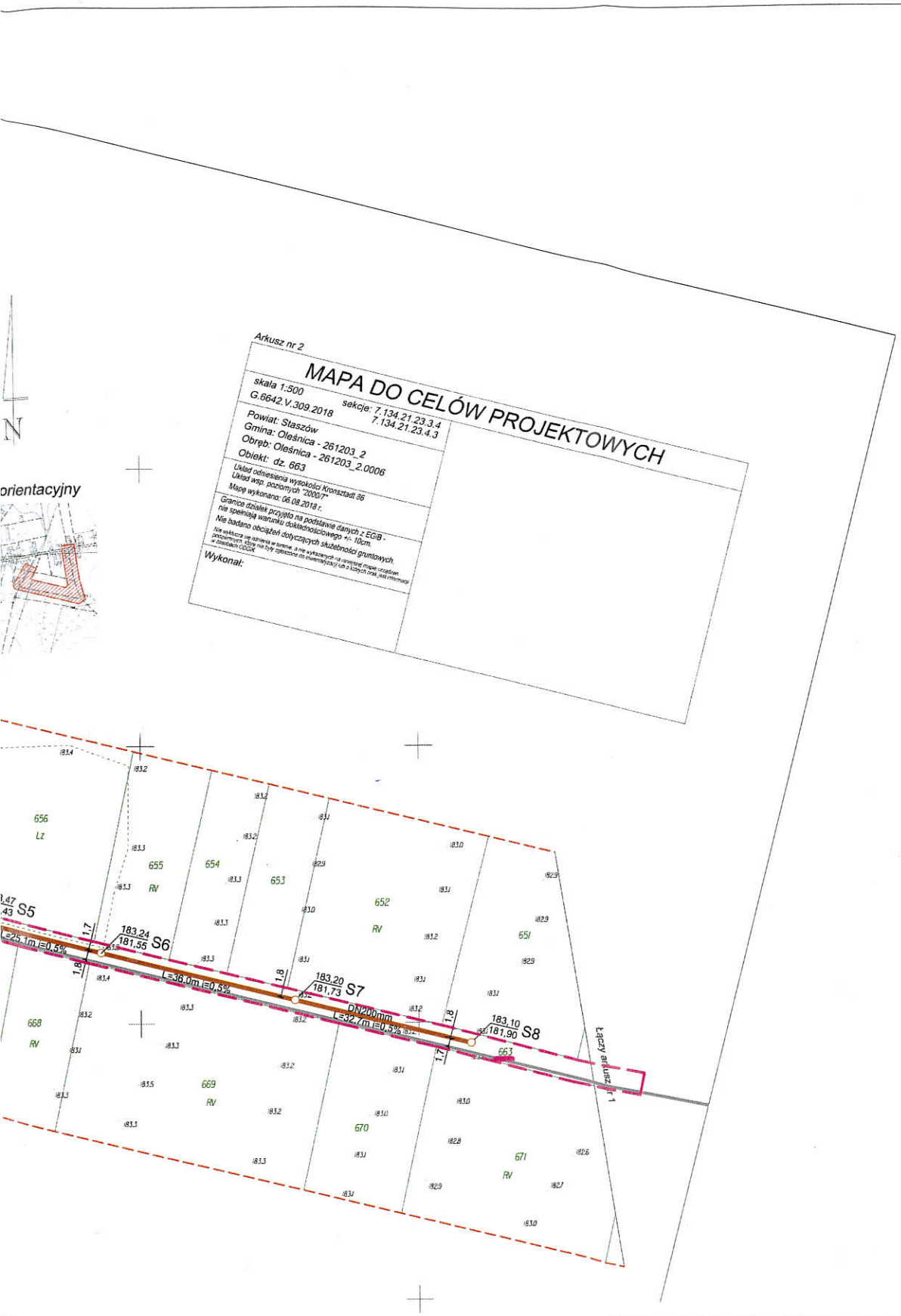

OZNACZENIA:

- Granice terenu objętego wnioskiem i obszaru na który ta inwestycja będzie oddziaływać
- S5 183,47 / 181,43 — Projektowana kanalizacja sanitarna DN200mm
- Projektowana sieć wodociągowa DN110mm według odrębnego postępowania administracyjnego

Jednostka projektowa	**mgr inż. Bogdan Wiśniewski** 28-230 Połaniec ul. Kosynierów 1/7 tel. 502-511-244 wisniewski@bt-w.pl		*Numer* 11/BKŚ/2018
Inwestor	**GMINA OLEŚNICA** 28-220 Oleśnica; ul. Nadstawie 1		*Data* 07-2018
Nazwa przedsięwzięcia	Budowa sieci kanalizacji sanitarnej wzdłuż dróg gminnych usytuowanych na działkach nr ewid. 662, 663 w Oleśnicy		*Stadium* Projekt budowlany
Temat rysunku	PROJEKT ZAGOSPODAROWANIA TERENU		*Skala* bez skali *Format* A3
Projektant:	mgr inż. Bogdan Wiśniewski	197/Tbg/98	*Nr rys* A
Sprawdzający	inż. Janusz Lis	2835/Lb/94	

mgr inż. Bogdan Wiśniewski
28-230 Połaniec ul. Kosynierów 1/7
tel. 502 511 244 e-mail: wisniewski@bt-w.pl

INFORMACJA
dotycząca
Bezpieczeństwa i Ochrony Zdrowia

Nazwa przedsięwzięcia	**„BUDOWA SIECI KANALIZACJI SANITARNEJ WZDŁUŻ DRÓG GMINNYCH USYTUOWANYCH NA DZIAŁKACH NR EWID. 662 i 663 W OLEŚNICY”**
Adres:	Oleśnica, gm. Oleśnica; powiat staszowski; woj. świętokrzyskie
Inwestor:	**Gmina Oleśnica** 28-220 Oleśnica ul. Nadstawie 1

Imię i nazwisko oraz adres projektanta:	mgr inż. Bogdan Wiśniewski 28-230 Połaniec ul. Kosynierów 1/7

***** LIPIEC 2018 *****

CZĘŚĆ OPISOWA

1. Zakres robót dla całego zamierzenia budowlanego oraz kolejność realizacji poszczególnych obiektów

Przedmiotem inwestycji jest budowa sieci kanalizacji sanitarnej w miejscowości Oleśnica pow. staszowski, woj. świętokrzyskie.

Planowane przedsięwzięcie jest zgodne z Decyzją Nr 4/2018 z dnia 30.05.2018r o ustaleniu lokalizacji inwestycji celu publicznego wydana przez Wójta Gminy Oleśnica.

Planowana budowa sieci kanalizacji sanitarnej nie jest inwestycją zaliczaną do przedsięwzięć mogących znacząco oddziaływać na środowisko w rozumieniu rozporządzenia Rady Ministrów z dnia 9 listopada 2010 r. w sprawie przedsięwzięć mogących znacząco oddziaływać na środowisko (Dz. U. z 2010r. nr 213 poz. 1397), w związku z tym nie jest wymagane przeprowadzenie postępowania o środowiskowych uwarunkowaniach przedsięwzięcia oraz oceny oddziaływania na środowisko.

Szczegółowy zakres inwestycji obejmuje:

- budowę sieci kanalizacji sanitarnej o średnicy DN200mm i długości 202m wraz z 8 studniami rewizyjno-przyłączeniowymi.

Głównym celem projektowanej sieci kanalizacji sanitarnej jest odprowadzenie ścieków bytowo-gospodarczych z budynków mieszkalnych zlokalizowanych i planowanych wzdłuż projektowanej sieci do istniejącej kanalizacji sanitarnej i oczyszczalni ścieków.

2. Wykaz istniejących obiektów budowlanych

Teren objęty opracowaniem należy do terenów wiejskich średnio zagospodarowanych. Obejmuje głównie zabudowę zagrodową oraz grunty orne. Teren ten charakteryzuje się małym zróżnicowaniem wysokościowym, a deniwelacja terenu wynosi 0,98 m tj. 182,52-183,50 m n.p.m.

Teren planowanej inwestycji usytuowany jest wzdłuż drogi gminnej usytuowanej na działce nr ewid. 662 posiadającej nawierzchnię asfaltową oraz drogi gminnej usytuowanej na działce nr ewid. 663 posiadającej nawierzchnię gruntowo-żwirową. Na obszarze planowanej inwestycji znajdują się drogi gminne, sieć wodociągowa woD100, przyłącza wodociągowe, kanalizacja sanitarna ksD200, gazociąg gnD20, ziemne kablowe przyłącza energetyczne oraz napowietrzna linia energetyczna.

3. Wskazanie elementów zagospodarowania działki lub terenu, które mogą stwarzać zagrożenie bezpieczeństwa i zdrowia ludzi

Elementami zagospodarowania terenu mogącymi stworzyć zagrożenie bezpieczeństwa i zdrowia ludzi są:

- istniejące drogi - zagrożenia wynikające z ruchu pojazdów na tej drodze,
- istniejące napowietrzne i ziemne linie energetyczne i zagrożenia wynikające z prac prowadzonych w jej pobliżu,
- istniejące sieci wodociągowa, gazociąg i przyłącza oraz zagrożenia wynikające z prac prowadzonych w ich pobliżu,

4. Wskazanie dotyczące przewidywanych zagrożeń występujących podczas realizacji robót budowlanych, określające skalę i rodzaje zagrożeń oraz miejsce i czas ich występowania

a) Z pośród szczegółowego zakresu robót budowlanych wymienionego w § 6 Rozporządzenia Ministra Infrastruktury z dnia 23 czerwca 2003 r. w sprawie informacji dotyczącej bezpieczeństwa i ochrony zdrowia oraz planu bezpieczeństwa i ochrony zdrowia (Dz.U.z 2003 r. Nr 120 poz. 1126) w trakcie realizacji planowanego zamierzenia inwestycyjnego będą wykonywane następujące roboty budowlane.

- (§6 ust.1a) Roboty przy wykonywaniu wykopów o ścianach pionowych bez rozparcia o głębokości większej niż 1,5 m oraz wykopów o bezpiecznym nachyleniu ścian o głębokości większej niż 3,0m, mogą wystąpić przy wykonywaniu wykopów pod realizowaną sieć infrastruktury podziemnej. Związane z tymi robotami możliwe zagrożenia to: upadek z wysokości do wykopu, zasypania pracownika w wykopie, przygniecenia lub uszkodzenia ciała spowodowane uderzeniem ciężkich przedmiotów.
- (§6 ust.1f) Roboty wykonywane przy użyciu dźwigów lub śmigłowców będą występowały przy rozładunku sprzętu, narzędzi, prefabrykatów i materiałów potrzebnych do realizacji robót.
- (§6 ust.4) Realizacja inwestycji odbywać się będzie w pobliżu dróg. Związane z tymi robotami możliwe zagrożenia to: uderzenia lub potrącenia osób przez pojazdy poruszające się po drogach, zderzenia ze sprzętem poruszającym się po budowie, wpadnięcie pojazdów do źle zabezpieczonego i oznaczonego wykopu,
- (§6 ust.6a) Roboty budowlane prowadzonych w studniach. Związane z tymi robotami możliwe zagrożenia to: przyduszenia i zatrucia gazami.
- (§6 ust.6b) Roboty związane z wykonywaniem przejść rurociągów pod przeszkodami metodami: tunelową, przecisku lub podobnymi. Wykonanie przejść rurociągów w rurze ochronnej metodą przewiertu. Związane z tymi robotami możliwe zagrożenia to: przygniecenia lub uszkodzenia ciała spowodowane uderzeniem ciężkich przedmiotów.
- (§6 ust.10) Roboty budowlane prowadzone przy montażu ciężkich elementów prefabrykowanych, których masa przekracza 1,0t będą występowały w trakcie, załadunku, rozładunku, demontażu i montażu prefabrykatów, armatury, rur oraz materiałów i sprzętu pomocniczego niezbędnego do realizacji planowanej inwestycji. Związane z tymi robotami możliwe zagrożenia to: przygniecenia lub uszkodzenia ciała spowodowane uderzeniem przez transportowane elementy.

b) W trakcie realizacji planowanego przedsięwzięcia mogą również wystąpić inne zagrożenia bezpieczeństwa i zdrowia ludzi związane z:

- przemieszczaniem się maszyn budowlanych w trakcie realizacji robót, a związane z tym zagrożenia to:
  - zmiażdżenie części ciała w wyniku najechania przez ciężki sprzęt budowlany w przypadku nie zachowania należytej odległości pracowników od pracujących maszyn budowlanych,

- ciężkie obrażenia ciała w wyniku przerwania lin wciągarek przy załadunku i rozładunku maszyn budowlanych z naczep niskopodwoziowych w przypadku znajdowania na przedłużeniu osi lin,
- uderzenia urządzeń roboczych koparek i ładowarek w przypadku znajdowania się w obszarze pracy maszyny.

- pracami ogólnobudowlanymi, a związane z nimi zagrożenia to:
  - porażenie prądem elektrycznym – elektronarzędzia, niezabezpieczone przewody, niechlujne połączenia stykowe przy przedłużaczach itp.,
  - uderzenia spadającymi przedmiotami – podczas prac wykonywanych jednocześnie na różnych poziomach
  - uszkodzenia ciała przez ostre i wystające przedmioty oraz na częściach maszyn będących w ruchu – piły tarczowe i łańcuchowe, obracające się części betoniarek, zbrojenie konstrukcji, blachy i pręty.
  - uszkodzenia ciała wynikające z wybuchu gazu
- wystąpieniem niewypałów i niewybuchów.

5. Wskazanie sposobu prowadzenia instruktażu pracowników przed przystąpieniem do realizacji robót szczególnie niebezpiecznych

Bezpośredni nadzór nad bezpieczeństwem i higieną pracy sprawują kierownik budowy oraz mistrz budowlany. Celem instruktażu jest teoretyczne i praktyczne zapoznaniu pracowników z warunkami bezpieczeństwa i higieny pracy w przebiegu robót. Polega on na praktycznym i poglądowym omówieniu istniejących lub mogących wystąpić zagrożeń, a także wskazaniu metod i środków zapobiegawczych.

W czasie instruktażu należy:

- zapoznać pracowników z bezpiecznymi metodami pracy (teoretycznie i praktycznie),
- przeanalizować wspólnie z pracownikami istniejące warunki i zagrożenia na stanowisku pracy,
- omówić najczęściej spotykane przypadki nieprzestrzegania przepisów i zasad BHP przez pracowników i ich związek z wypadkami przy pracy,
- łączyć zagadnienia zawodowe z problematyką BHP,
- wskazać skuteczne metody przeciwdziałania wypadkom przy pracy.

Do zagadnień, które należy omówić w ramach instruktażu należy:

- zasady dyscypliny pracy w oparciu o regulamin pracy,
- ogólne przepisy dotyczące poruszania się pracowników po drogach i przejściach oraz zachowania podczas przewozu środkami transportowymi,
- zagrożenia wypadkowe związane ze stanowiskiem pracy,
- wytyczne prawidłowej organizacji pracy,
- zasady i przepisy dotyczące używania i konserwacji narzędzi,
- kulturę miejsca pracy,

- rodzaj, sposób użycia i przechowywania sprzętu ochrony osobistej, odzieży ochronnej i roboczej,
- obowiązek zgłaszania uszkodzeń ciała i korzystania z pierwszej pomocy,
- zawiadamianie kierownictwa o każdym wypadku przy pracy i awarii,
- higiena osobista (mycie rąk, korzystanie z urządzeń sanitarnych),
- normy dźwigania i przenoszenia ciężarów,
- ochrona przeciwpożarowa,
- prawa i obowiązki pracowników, szczególnie prawo odmowy wykonywania pracy, gdy zagraża ona życiu lub zdrowiu pracownika,

Instruktaż przeprowadza mistrz (majster) wyznaczony przez kierownika budowy. Nadzór nad prawidłowym szkoleniem pracowników sprawuje kierownik budowy lub kierownik robót.

Szkolenie winno być zaewidencjonowane w książce szkolenia, a ich odbycie winno być potwierdzone podpisem pracownika.

6. Wskazanie środków technicznych i organizacyjnych, zapobiegających niebezpieczeństwom wynikającym z wykonywania robót budowlanych w strefach szczególnego zagrożenia zdrowia lub w ich sąsiedztwie, w tym zapewniających bezpieczną i sprawną komunikację, umożliwiającą szybką ewakuację na wypadek pożaru, awarii i innych zagrożeń.

Przed przystąpieniem do robót ziemnych należy zapoznać się z dokumentacją, a szczególną uwagę zwrócić na sposób prowadzenia robót (ręczny, mechaniczny), sposób zabezpieczenia skarp wykopów (rozkopy, deskowanie, ścianki szczelne), trasy urządzeń podziemnych a szczególnie kabli energetycznych, telefonicznych, kategorie gruntu, poziom wód gruntowych, sposób odwodnienia.

Przy wykonywaniu wykopów poszukiwawczych w celu ustalenia położenia przewodów, wykopy winny się odbywać wyłącznie sposobem ręcznym.

W przypadku ujawnienia, w czasie wykonywania wykopów, niewypałów lub przedmiotów niezidentyfikowanych, należy przerwać wszelkie roboty, ogrodzić i oznakować niebezpieczne miejsce oraz powiadomić właściwy urząd gminy, organy policji itp.

Narzędzia do ręcznego odspajania gruntu (łopaty, oskardy, drągi, kliny stalowe, młoty) należy odpowiednio dobrać uwzględniając kategorię gruntu. Narzędzia powinny być ostre i dobrze osadzone.

Przy wykonywaniu wykopów na placach, ulicach, podwórzach dostępnych dla osób niezatrudnionych należy wokół ustawić poręcze ochronne zaopatrzone w napis „Osobom postronnym wstęp wzbroniony", a w nocy czerwone światła ostrzegawcze. W miejscach przejść dla pieszych należy ustawić mostki robocze przenośne, zaopatrzone w poręcze i deski krawężnikowe.

W innych sytuacjach wykop należy zabezpieczyć przed wpadnięciem do niego i odpowiednio oznakować za pomocą: zestawów drewnianych malowanych w poprzeczne pasy czerwono-białe, chorągiewek z czerwonego płótna, znaków drogowych odpowiednich do wykonywanych robót i zgodnych z dokumentacją, latarni sygnałowych, w miejscach najbardziej wysuniętych na jezdnię z pulsującym czerwonym

światłem widoczne po zmroku. W odległości nie mniejszej niż 1,0 m od krawędzi wykopu ustawić balustrady, poręcze balustrad powinny znajdować się na wysokości 1,1 m nad terenem, w uzasadnionych przypadkach wykop należy szczelnie przykryć.

Wykopy pionowe o głębokości powyżej 1,0 m winny być zabezpieczone za pomocą odeskowania lub z użyciem prefabrykowanych obudów wykopów tzw. szalunków. Odeskowanie ażurowe można stosować tylko w gruntach zwartych.

W wykopach powyżej 1 m należy wykonać bezpieczne zejście dla pracowników. Odległość między wejściami nie powinna przekraczać 20 m. Zabrania się wchodzenia i wychodzenia z wykopu po rozporach oraz przemieszczania osób urządzeniami służącymi do wydobywania urobku. Każdorazowe rozpoczęcie robót w wykopie wymaga sprawdzenia jego skarp oraz stanu jego obudowy.

Wykopy szerokoprzestrzenne należy wykonywać z pochyłymi skarpami, uwzględniając kąt stoku naturalnego. Przy wykonywaniu wykopu koparkami, winny być one ustawione w odległości min. 60 cm poza granicą klina naturalnego odłamu gruntu. Przebywanie osób pomiędzy ścianą wykopu, a koparką jest zabronione, nawet w czasie postoju maszyny.

Miejsca pracy koparki powinny być w czasie pracy nocą dobrze oświetlone.

Składowanie urobku i materiałów jest zabronione w odległości mniejszej niż 0,6 m od krawędzi wykopu, jeżeli ściany wykopu są obudowane, gdy ściany wykopu nie są obudowane zabrania się składowania materiałów i urobku w strefie klina naturalnego odłamu gruntu.

Drogi transportowe wzdłuż niebezpiecznych skarp wykopów powinny przebiegać poza strefą wyznaczoną klinem odłamu gruntu. Zasypywanie wykopów: w czasie zasypki elementy obudowy wykopu demontować powoli od dołu i usuwać w miarę zasypki wykopu.