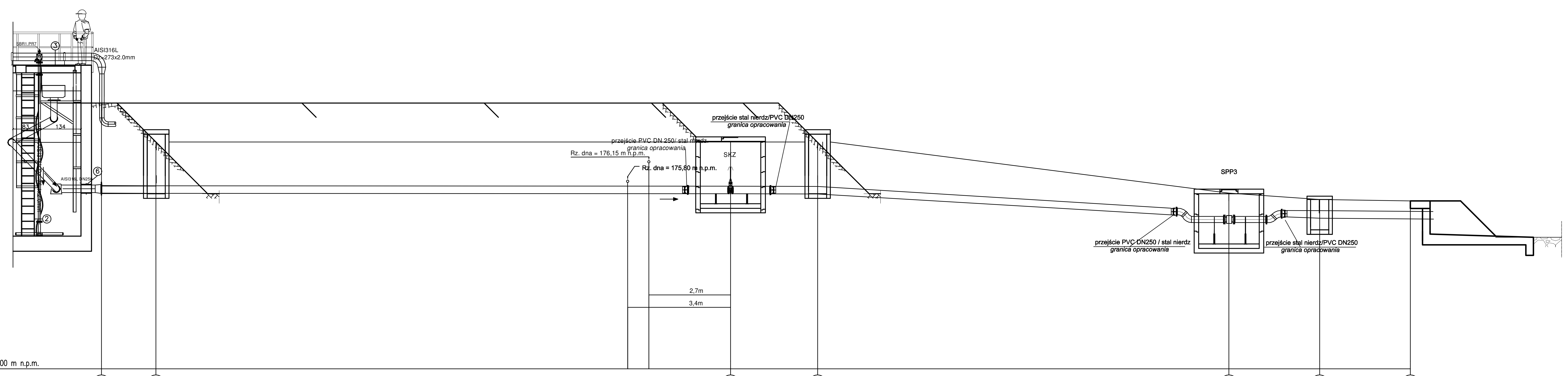


poziom por.171,00 m n.p.m.

| Węzeł | SBR1 | | s13 | | 15 | | s15 | | 16 | | s16 | | wylot |
|---|---|---|---|---|---|---|---|---|---|---|---|---|---|
| Rzędna terenu [m n.p.m.] | 179,80 | | 178,50 | | 178,50 | | 178,50 | | 176,81 | | 176,60 | | 176,55 |
| Rzędna dna rury [m n.p.m.] | 176,81 | | 176,80 | | 176,79 | | 176,78 | | 176,06 | | 175,98 | | 175,95 |
| Zagłębienie [m] | 2,99 | | 1,70 | | 1,71 | | 1,72 | | 0,75 | | 0,62 | | 0,60 |
| Materiał,Średnica/Spadek [%] | | PCV250 0,56 | | PCV250 0,05 | | PCV250 0,35 | | PCV250 5,29 | | PCV250 2,67 | | PCV250 1,00 | |
| Długość [m] | | 1,80 | | 19,00 | | 2,88 | | 13,60 | | 3,00 | | 3,00 | |
| Odległość [m] | 0,00 | | 1,80 | | 20,80 | | 23,68 | | 37,28 | | 40,28 | | 43,28 |
| Dno wykopu [m n.p.m.] | 176,81 | | 176,80 | | 176,79 | | 176,78 | | 176,06 | | 175,98 | | 175,95 |

Dekametr 0 1 2 3 4 +0,33

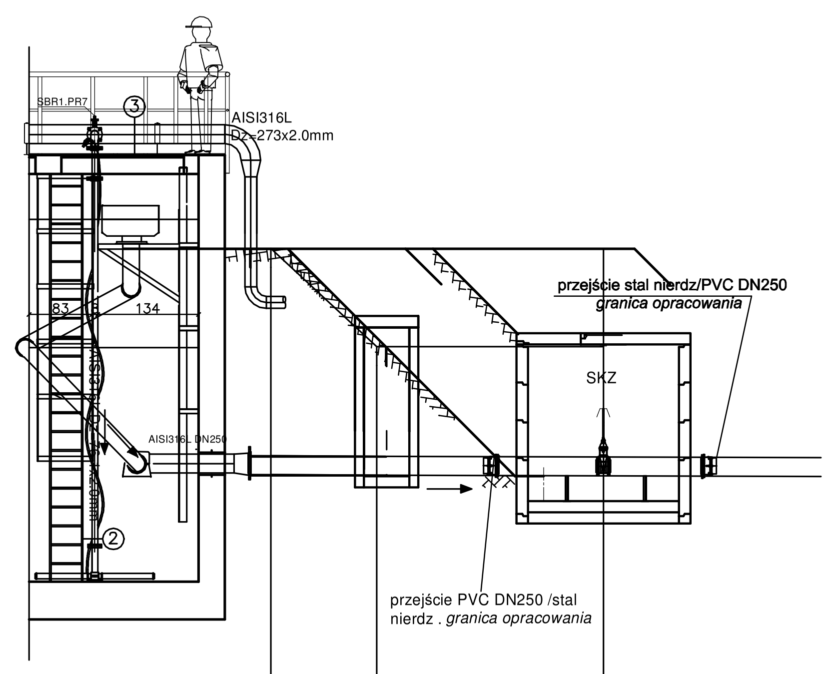


poziom por.173,00 m n.p.m.

| Węzeł | SBR2 | | s14 | | 15 |
|---|---|---|---|---|---|
| Rzędna terenu [m n.p.m.] | 179,80 | | 178,50 | | 178,50 |
| Rzędna dna rury [m n.p.m.] | 176,81 | | 176,80 | | 176,79 |
| Zagłębienie [m] | 2,99 | | 1,70 | | 1,71 |
| Materiał,Średnica/Spadek [%] | | PCV250 0,71 | | PCV250 0,33 | |
| Długość [m] | | 1,40 | | 3,00 | |
| Odległość [m] | 0,00 | | 1,40 | | 4,40 |
| Dno wykopu [m n.p.m.] | 176,81 | | 176,80 | | 176,79 |

Dekametr 0 1 2 3 4 +0,40

Uwaga!
Rurociąg ścieków oczyszczonych należy ocieplić na całej długości.

| | | | | | |
|---|---|---|---|---|---|
| ekowater inżynieria i technologia<br>EKOWATER Sp. z o.o.<br>ul. Prosta 69;<br>00-838 Warszawa | | Nazwa Inwestora: Gmina Oleśnica, ul. Nadstawie 1, 28–220 Oleśnica | | | |
| | | Nazwa Inwestycji: Rozbudowa i przebudowa oczyszczalni ścieków w Oleśnicy | | | |
| | | Tytuł rysunku: Profil podłużny ścieków oczyszczonych | | | |
| Branża: technologiczna | Realizacja: 2019 | Etap projektu: PW | Skala: 1:100/100 | Arkusz/Arkuszy: 1 / 1 | Nr rysunku: Z1 |
| Projektował: mgr inż. Dominik Żółtowski | | Uprawnienia: KUP/0065/PWOS/08 Uprawnienia do projektowania i kierowania robotami budowlanymi bez ograniczeń w specjalności instalacyjnej w zakresie sieci, instalacji i urządzeń cieplnych, wentylacyjnych, gazowych, wodociągowych i kanalizacyjnych | | Data podpisu: 20.12.2019 | Podpis |
| Sprawdził: mgr inż. Aleksandra Żółtowska | | Uprawnienia: KUP/0152/PWOS/08 Uprawnienia do projektowania i kierowania robotami budowlanymi bez ograniczeń w specjalności instalacyjnej w zakresie sieci, instalacji i urządzeń cieplnych, wentylacyjnych, gazowych, wodociągowych i kanalizacyjnych | | Data podpisu: 20.12.2019 | Podpis |
| Opracowujący: mgr inż. Karolina Należyta | | Uprawnienia: - | | Data podpisu: 20.12.2019 | Podpis |
| Opracowujący: mgr inż. Sylwia Budnicka | | Uprawnienia: - | | Data podpisu: 20.12.2019 | Podpis |